KOZY HEAT
FIREPLACES
HUSSONG MANUFACTURING CO., INC.

MANUEL D'INSTALLATION ET D'UTILISATION

CALLAWAY ST

Modèle #CLW-ST
Foyer au gaz linéaire à double face à évacuation directe

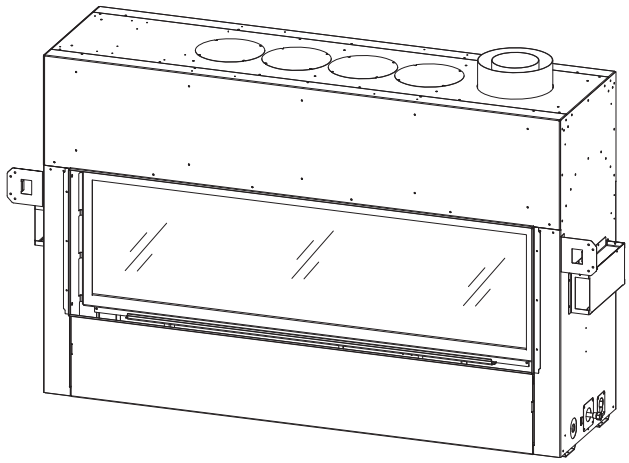

English and French installation manuals are available through your local dealer. Visit our website *www.kozyheat.com*.

Les manuels d'installation en français et en anglais sont disponibles chez votre détaillant local. Visitez *www.kozyheat.com*.

PFS C US

NATIONAL FIREPLACE INSTITUTE NFI CERTIFIED www.nficertified.org

Nous recommandons de confier l'installation et l'entretien de nos foyers à gaz à des professionnels certifiés à titre de spécialistes des installations à gaz par le NFI (National Fireplace Institute®, aux États-Unis).

⚠AVERTISSEMENT :
RISQUE D'INDENDIE OU D'EXPLOSION
Le non-respect des avertissements de sécurité pourrait d'entraîner des blessures graves, la mort ou des dommages matériels.

- **Ne pas entreposer ni utiliser d'essence ni d'autres vapeurs ou liquides inflammables dans le voisinage de cet appareil ou de tout autre appareil.**
- **QUE FAIRE SI VOUS SENTEZ UNE ODEUR DE GAZ**
  - **N'essayez pas d'allumer aucun appareil.**
  - **Ne touchez à aucun interrupteur; n'utilisez aucun téléphone dans votre bâtiment.**
  - **Sortez immédiatement du bâtiment.**
  - **Appelez immédiatement votre fournisseur de gaz à partir du téléphone d'un voisin; suivez les instructions de votre fournisseur de gaz.**
  - **Si vous ne pouvez pas joindre votre fournisseur de gaz, appelez les pompiers.**
- **L'installation et l'entretien doivent être effectués par un installateur qualifié, une agence d'entretien ou le fournisseur de gaz.**

Cet appareil peut être installé dans une maison préfabriquée (É.-U. seulement) ou une maison mobile installée en permanence, aux endroits où les codes locaux ne l'interdisent pas.
Cet appareil doit utiliser seulement le type de gaz spécifié sur la plaque signalétique et ne doit être converti à aucun autre gaz, sauf si le kit de conversion certifié pour cet appareil est installé.

⚠ DANGER

VITRE CHAUDE - RISQUE DE BRÛLURES.

NE TOUCHEZ PAS UNE VITRE NON REFROIDIE.

NE LAISSEZ JAMAIS UN ENFANT TOUCHER LA VITRE.

Les écrans pare-étincelles fournis avec ce foyer réduisent le risque de brûlure en cas de contact accidentel avec les vitres chaudes et doivent être installés pour la protection des enfants et des personnes à risque.

INSTALLATEUR : Laissez ce manuel avec l'appareil.
PROPRIÉTAIRE : Conservez ce manuel comme référence.

Hussong Mfg. Co., Inc.
CLW-ST Rapport Nº: 20-648

Rév. 1, Février 2021
Début du numéro de série: **14 200000 21**

Lisez ce manuel avant d'installer ou d'utiliser cet appareil.
Veuillez conserver ce manuel du propriétaire comme référence ultérieure.

FÉLICITATIONS !

Vous voilà propriétaire d'un foyer à gaz Kozy Heat. Les produits Kozy Heat sont conçus avec des composants et matériaux supérieurs, assemblés par des ouvriers qualifiés qui prennent leur travail à coeur. Le brûleur et la valve de contrôle de gaz ont été testés à 100% et le foyer au complet a été inspecté rigoureusement avant de l'emballer, pour s'assurer que vous recevez un produit de qualité. Notre engagement en matière de qualité et de satisfaction du client est demeuré le même depuis 40 ans. Nous offrons une gamme complète de foyers à gaz, au bois et électriques, des façades décoratives uniques et des accessoires élégants s'agençant à tout décor. L'ajout d'un foyer est l'un des meilleurs moyens d'augmenter la valeur de votre maison, et nous sommes fiers d'offrir un réseau de détaillants à travers le pays pour vous aider à réaliser tous vos rêves. Nous avons à coeur d'assurer non seulement le bon fonctionnement et la fiabilité de nos appareils, mais aussi la sécurité de nos clients. Nous offrons l'aide et le soutien continus pour vous permettre de profiter au maximum de votre foyer à gaz Kozy Heat.

Jim Hussong
Président

Dudley Hussong
Président du conseil d'administration

Information de référence du propriétaire

Nous vous recommandons de remplir cette fiche d'information :

Nom du modèle: _____ Date d'achat/installation: _____

Numéro de série: _____ Emplacement du foyer: _____

Nom du détaillant: _____ Téléphone du détaillant: _____

Notes: _____

_____

_____

_____

TABLE DES MATIÈRES

INFORMATION DE RÉFÉRENCE DU PROPRIÉTAIRE 3
TABLE DES MATIÈRES 5
1.0 INTRODUCTION 7
1.1 Certification de l'appareil 7
1.2 Exigences pour l'État du Massachusetts 7
2.0 SPÉCIFICATIONS 8
2.1 Puissances de chauffage 8
2.2 Installations à hautes altitudes 8
2.3 Spécifications électrique 8
2.4 Dimensions de l'appareil 9
2.5 Dimensions des écrans 10
3.0 ENCADREMENT 11
3.1 Planification de l'installation 11
3.2 Choix d'emplacement du foyer 12
3.3 Assemblage et installation des brides de clouage 13
3.4 Installation des étriers de dégagement supérieurs 15
3.5 Installation standard 17
3.6 Encadrement d'ouverture brute de la terminaison d'évacuation à tirage naturel 19
3.7 Installation du foyer extérieur couvert 21
3.8 Couvercles des kits de transfert de chaleur extérieur et intérieur 23
3.9 Installation des options de cavité ventilée et du kit Komfort Zone 24
4.0 FAÇADE ET FINITION 34
4.1 Exigences du matériau de façade pour l'installation standard 34
4.2 Kit optionnel de bordures de finition (FTK) : CWST-FTK 40
4.3 Installation de l'écran pare-étincelles 41
4.4 Directives de finition pour les contours optionnels 42
4.5 Exigences du matériau de façade de Komfort Zone et cavité ventilée 43
5.0 RACCORDEMENT DE LA CONDUITE DE GAZ 47
5.1 Conversion de gaz 47
5.2 Installation de la conduite de gaz 47
6.0 EMPLACEMENT DE LA TERMINAISON 48
6.1 Dégagements des terminaisons d'évacuation à tirage naturel verticales 48
6.2 Emplacements et dégagements du chapeau d'évacuation à tirage naturel 49
7.0 CONDUIT D'ÉVACUATION 50
7.1 Systémes de cheminée approuvés 50
7.2 Conduit d'évacuation exigences 50
7.3 Restricteur d'évacuation 51
7.4 Installation du système d'évacuation à tirage naturel 52
7.5 Conversion de cheminée de Classe A / cheminée en maçonnerie 56
8.0 PRÉPARATION DU FOYER 57
8.1 Cadres vitrés 57
8.2 Installation des lits de braise - sur le brûleur et en périphérie 58
8.3 Retrait et installation du panneau de contrôle 59
9.0 INSTALLATION ÉLECTRIQUE 60
9.1 Spécifications électriques 60
9.2 Exigences de câblage 60
9.3 Kit d'éclairage 61
9.4 Kit optionnel de ventilateur CWST-028 62
10.0 ALLUMER ET ÉTEINDRE LE FOYER 64
10.1 Préparation des compsants 65
10.2 Initialisation du système de contrôle 65
10.3 Réinitialisation du système pour contrôle manuel 65
10.4 Redémarrage automatique de sécurité 65
10.5 Bloc-piles de secours 65
10.6 Minuterie 7 jours du système de contrôle SIT 66
10.7 Séquence d'allumage du module IFC 66
10.8 Indications de diagnostic additionnelles 66
10.9 Fonctionnement de la télécommande 67
11.0 AJUSTEMENTS 70
11.1 Tests de pression 70
11.2 Réglage de flammes du brûleur 71
12.0 DÉPANNAGE 73
13.0 ENTRETIEN 75
13.1 Chambre de combustion 75
13.2 Ventilateur (optionnel) 75
13.3 Conduits de cheminée 75
13.4 Fenêtre vitrée 75
13.5 Système de brûleur et veilleuse 76
14.0 LISTE DES PIÈCES DE RECHANGE 77
GARANTIE À VIE LIMITÉE 78

1.0 INTRODUCTION

1.1 Certification de l'appareil

Cet appareil a été testé par PFS (Cottage Grove, Wisconsin, É.-U.), et est conforme aux normes suivantes :

- ANSI Z21.88-2017/CSA 2.33-2017, Vented Gas Fireplace Heaters (en anglais seulement)
- CSA 2.17-2017, Gas-Fired Appliances for Use at High Altitudes (en anglais seulement)

Cette installation doit être conforme aux codes locaux s'il y en a, sinon au National Fuel Gas Code, ANSI Z233.1/ NFPA 54 (États-Unis), ou au Code d'installation du gaz naturel et du propane, CSA B149.1 (Canada).

1.2 Exigences pour l'État du Massachusetts

Les exigences suivantes font référence à divers codes du Massachusetts et autres codes américains, non inclus dans ce manuel.

Pour tout appareil au gaz à évacuation horizontale murale installé dans tout bâtiment, habitation ou structure utilisée en tout ou en partie à des fins résidentielles, incluant ceux que possède ou exploite l'État du Massachusetts, et où la terminaison du conduit d'évacuation murale est située à moins de sept (7) pieds au-dessus du niveau de toute construction située à proximité de l'évacuation, incluant (entre autres) les terrasses et galeries, les exigences suivantes doivent être respectées :

1.2.1 Installation de détecteurs de monoxyde de carbone

Au moment d'installer l'appareil au gaz à évacuation horizontale murale, le plombier (ou le monteur d'installations au gaz) doit vérifier qu'un détecteur de monoxyde de carbone câblé avec alarme et batterie de secours est installé au niveau du sol, où l'appareil au gaz doit être installé. De plus, le plombier (ou le monteur d'installations au gaz) doit vérifier qu'un détecteur de monoxyde de carbone câblé ou à batterie est installé à chaque étage additionnel du bâtiment, habitation ou structure desservi par l'appareil au gaz à évacuation horizontale murale. Le propriétaire des lieux a la responsabilité de faire exécuter les travaux d'installation des détecteurs de monoxyde de carbone câblés, par un professionnel certifié et qualifié.

Si l'appareil au gaz à évacuation horizontale murale doit être installé dans un grenier (ou un vide technique), le détecteur de monoxyde de carbone câblé avec alarme et batterie de secours peut être installé à l'étage du plancher adjacent. Si les exigences de cette sous-section ne peuvent pas être satisfaites au moment d'achever l'installation, le propriétaire a droit à une période de trente (30) jours pour se conformer aux exigences ci-dessus, pourvu toutefois qu'au cours de cette période de trente (30) jours, un détecteur de monoxyde de carbone à batterie avec alarme soit installé.

1.2.2 Détecteurs de monoxyde carbone approuvés

Chaque détecteur de monoxyde de carbone, tel qu'exigé conformément aux clauses ci-dessus, doit être conforme à la norme NFPA 720 et être homologué ANSI/UL 2034 et certifié par l'IAS (International Accounting Standards).

1.2.3 Plaque signalétique

Une plaque d'identification en métal ou plastique doit être fixée en permanence à l'extérieur du bâtiment, au moins à huit (8) pieds au-dessus du niveau de toute construction située directement en ligne avec la terminaison du conduit d'évacuation de l'appareil de chauffage au gaz à évacuation horizontale. La plaque signalétique doit indiquer, en caractères imprimés d'au moins un demi-pouce (13 mm) de haut : «GAS VENT DIRECTLY BELOW. KEEP CLEAR OF ALL OBSTRUCTIONS» (ÉVACUATION DE GAZ DIRECTEMENT AU-DESSOUS. DÉGAGER DE TOUTE OBSTRUCTION).

1.2.4 Inspection

L'inspecteur de gaz local ou de l'État, responsable de vérifier l'appareil au gaz à évacuation horizontale murale, ne devra approuver l'installation qu'à condition que lors de l'inspection, celui-ci ait vérifié que des détecteurs de monoxyde de carbone et une plaque signalétique soient installés conformément aux clauses de la norme 248 CMR 5.08 (2) (a) 1 à 4.

1.2.5 Exemptions

Les exigences du règlement 248 CMR 5.08 (2) (a) 1 à 4 ne s'appliquent pas aux appareils suivants : Les appareils listés au chapitre 10 intitulé «Equipment Not Required To Be Vented» dans l'édition courante du NFPA 54 tel qu'adopté par le Conseil; et Un appareil au gaz à évacuation horizontale murale homologué «Product Approved» et installé dans une pièce ou structure séparée d'un bâtiment, habitation ou structure, utilisé en tout ou en partie à des fins résidentielles.

1.2.6 Exigences pour les fabricants

1.2.6.1 Système de cheminée (conduit d'évacuation) fourni

Lorsque le fabricant d'un appareil au gaz à évacuation horizontale murale homologué «Product Approved» fournit, avec l'appareil, un système de cheminée (conduit d'évacuation) ou ses composants, les instructions fournies par le fabricant pour l'installation de l'appareil et du système d'évacuation doivent inclure :

Des instructions détaillées pour l'installation du système de cheminée (conduit d'évacuation) ou de ses composants; et
Une liste complète des pièces requises pour le système de cheminée (conduit d'évacuation) ou ses composants.

1.2.6.2 Système de cheminée (conduit d'évacuation) non fourni

Lorsque le fabricant d'un appareil au gaz à évacuation horizontale murale homologué «Product Approved» ne fournit pas les pièces pour l'évacuation des gaz de combustion, mais identifie des «systèmes de cheminée (conduits d'évacuation) spéciaux», les exigences suivantes doivent être satisfaites par le fabricant :

Les instructions relatives aux «systèmes de cheminée (conduits d'évacuation) spéciaux» doivent être incluses avec les instructions d'installation de l'appareil; et,
Les «systèmes de cheminée (conduits d'évacuation) spéciaux» doivent être homologués «Product Approved by the Board» (Produits approuvés par le Conseil) et les instructions pour ce système doivent inclure une liste de pièces et des instructions d'installation détaillées.

Une copie de toutes instructions d'installation de l'appareil au gaz à évacuation horizontale murale homologué «Product Approved», de toutes instructions pour le système de cheminée, une liste de toutes les pièces requises pour le système de cheminée et/ou toutes instructions sur le système de cheminée doivent être conservées avec l'appareil lorsque l'installation est terminée.

2.0 SPÉCIFICATIONS

2.1 Puissances de chauffage

	Gaz naturel	Propane
Puissance Maximum	35 500 Btu/h 10,4 kW	35 000 Btu/h 10,26 kW
Puissance Minimum	18 500 Btu/h 5,4 kW	18 000 Btu/h 5,2 kW
Pression au manifold (réglage Max.)	3,8 po W.C. (0,95 kPa)	11 po W.C. (2,74 kPa)
Pression au manifold (réglage Min.)	1,1 po W.C. (0,27 kPa)	2,9 po W.C. (0,72 kPa)
Dim. d'orifice du brûleur	#34	#51

2.2 Installations à hautes altitudes

Cet appareil peut être installé à plus hautes altitudes. Voir aussi le National Fuel Gas Code, ANSI Z223.1/ NFPA 54, vos agents locaux, ou les codes ayant juridiction dans votre région, au sujet des directives de recalibrage («de-rate guidelines»).

2.2.6.1 Aux Ètats-Unis

Veuillez vous référer aux directives de l'AGS (American Gas Association) qui spécifient que : la puissance de chauffe nominale au niveau de la mer des appareils à gaz installés à une altitude supérieure à 2000 pieds (610 m) doit être réduite de 4% pour chaque portion de 1000 pieds (305 m) au-dessus du niveau de la mer.

2.2.6.2 Au Canada

Si l'appareil est installé à une altitude supérieure à 4500 pieds (1372 m), la puissance de chauffe nominale certifiée à haute altitude doit être réduite de 4% pour chaque portion additionnelle de 1000 pieds (305 m). Voir aussi la norme CSA-B149.1 du Code d'installation du gaz naturel et du propane (Natural Gas and Propane Installation Code), les codes locaux, ou les codes ayant juridiction dans votre région au sujet des directives de recalibrage («de-rate guidelines»).

2.3 Spécifications électrique

- La boîte de jonction dans cet appareil exige une alimentation électrique de 120 V c.a., 60 Hz et 6 ampère.
- Assurez-vous de couper le courant au disjoncteur du bâtiment avant d'effectuer des travaux sur des câbles électriques.
- L'alimentation électrique c.a. de cet appareil doit rester sans aucune interruption en tout temps et ne doit comporter aucun interrupteur.

2.4 Dimensions de l'appareil

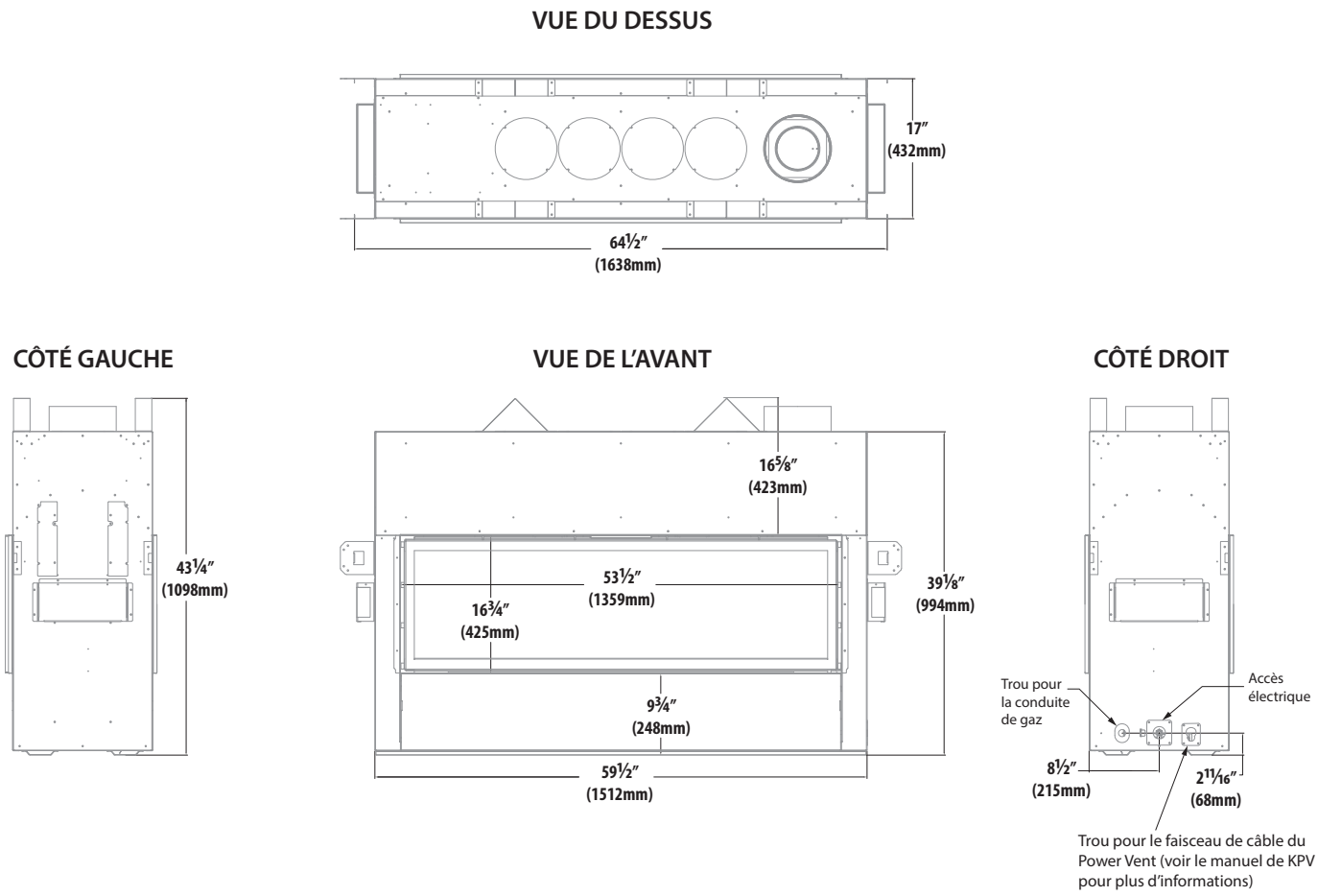

Figure 2.1, Dimensions de l'appareil CLW-ST

2.5 Dimensions des écrans

2.5.1 Écran pare-étincelles

AVERTISSEMENT : Un écran destiné à réduire le risque de brûlure attribuable à la vitre chaude est fourni avec cet appareil et devrait être installé pour la protection des enfants et des personnes à risques.

Si l'écran pare-étincelles est endommagé, il doit être remplacé par l'écran pare-étincelles du fabricant, conçu pour ce modèle d'appareil.

2.5.2 Contours optionnels

IMPORTANT: Vous devez tenir compte de la hauteur des matériaux de finition de l'âtre au moment de fabriquer la plateforme du foyer. Si vous utilisez seulement un écran pare-étincelles, l'âtre peut arriver à égalité avec le bord de finition. Si vous utilisez un contour, le bas du contour du foyer doit être de niveau avec l'extension d'âtre finie, pour pouvoir installer correctement le contour optionnel.

Les contours optionnels ci-dessous sont montrés avec l'écran pare-étincelles (fourni avec l'appareil). Voir la section 4.4 Directives de finition pour les contours optionnels (page 42), pour l'espace permis pour les matériaux de finition, pour assurer l'installation adéquate du contour.

Pour les instructions d'installation, voir la section 4.3 Installation de l'écran pare-étincelles á la page 41.

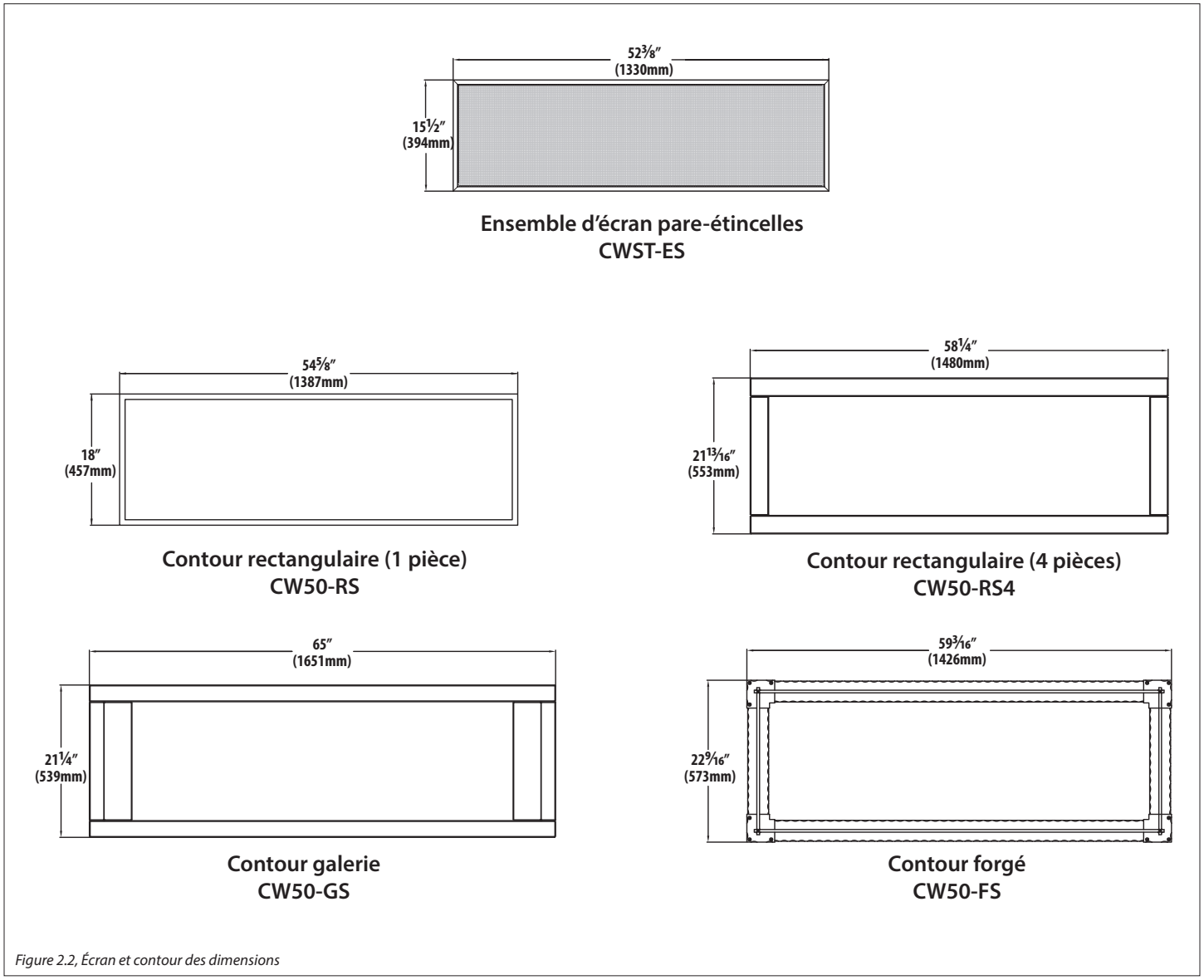

Figure 2.2, Écran et contour des dimensions

3.0 ENCADREMENT

3.1 Planification de l'installation

Cet appareil offre plusieurs options de design pour distribuer la chaleur produite par le foyer.

Avant d'installer l'appareil, veuillez lire toute documentation spécifique à votre installation et à vos options de design.

- ***L'installation standard*** sera décrite aux sections de ce manuel marquées «Installation standard» et doit être suivie si aucune option de design (cavité ventilée ou kit Komfort Zone) n'est utilisée. L**a hauteur minimale du plafond et de l'enceinte du foyer doit être de 76 po (1930 mm) pour *toutes* les options de design.** Si vous planifiez une installation standard utilisant un kit de transfert de chaleur (HTK-EXT ou HTK-INT), les dimensions d'encadrement standard pour une enceinte pleine largeur doivent encore s'appliquer.
- ***Si vous planifiez une installation standard avec encadrement d'enceinte étroite (pour étagère),*** les dégagements et dimensions d'encadrement d'installation standard spécifiés à la section «encadrement d'enceinte étroite (pour étagère)» doivent s'appliquer. **Les systèmes de distribution de chaleur (en option) (kits de transfert de chaleur, cavité ventilée, kit Komfort Zone) ne peuvent pas être utilisés avec un encadrement d'enceinte étroite (pour étagère).**
- ***Le(s) kit(s) de transfert de chaleu***r permettent de transférer la chaleur à une zone spécifique dans votre maison (kit intérieur) ou directement à l'extérieur (kit extérieur). Ce foyer peut être installé avec un ou deux kit(s) de transfert de chaleur du même type (intérieur ou extérieur). Voir les manuels HTK-EXT ou HTK-INT pour plus d'information. **Si vous prévoyez une installation standard utilisant un kit extérieur ou intérieur,** les dimensions minimales indiquées dans cette section pour l'encadrement d'enceinte pleine largeur doivent s'appliquer à l'installation de votre encadrement. Vous devrez aussi retirer les couvercles, tel qu'indiqué à la Section 3.8 (page 23). Si vous installez un kit de transfert de chaleur en utilisant un kit KZK ou l'option de cavité ventilée, ou CWST-ODK, les exigences minimales applicables à ces options doivent être respectées.
- ***La cavité ventilée*** offre l'option de laisser une ouverture de dimension minimale dans la cavité du foyer, permettant de réduire la chaleur au-dessus du foyer. Cette option permet la présence de matériaux de façade combustibles au-dessus du foyer, une réduction de chaleur pour une télévision installée au-dessus du foyer, et des dégagements de manteau réduits. Voir la Section 3.9 Installation de la cavité ventilée et du kit Komfort Zone (page 24). **Toutes les options de cavité ventilée** ont les mêmes exigences de dimensions minimales d'enceinte et de plafond que pour l'installation standard avec encadrement d'enceinte pleine largeur de cette section**. La hauteur minimale du plafond et de l'enceinte du foyer doit être de 76 po (1930 mm) pour toutes les options de design.**
- ***Le kit Komfort Zone*** offre l'option de redistribuer la chaleur radiante à travers le(s) plénum(s). Cette option permet la présence de matériaux de façade combustibles au-dessus du foyer, une réduction de chaleur pour une télévision encastrée au-dessus du foyer, et des dégagements de manteaux réduits. Voir la Section 3.9 Installation de la cavité ventilée et du kit Komfort Zone (page 24)**. Si vous installez un kit Komfort Zone (KZK-054 ou KZK-1510A),** les exigences d'encadrement peuvent être différentes des dimensions standard d'encadrement d'enceinte pleine largeur indiquées dans cette section. Veuillez consulter le manuel fourni avec votre kit, avant de faire l'encadrement du foyer et toutes autres considérations d'installation.
- ***Le kit extérieur pour Callaway à double face*** convertit le foyer pour l'installer dans une cloison intérieur-extérieur ou une fenêtre, permettant de voir le foyer de l'intérieur comme de l'extérieur de votre maison. Pour plus d'information voir le manuel du kit CWST-ODK. Si vous installez le kit CWST-ODK, vous avez le choix de deux options de distribution de chaleur : le KZK-054 (voir le manuel du kit KZK-054) ou l'option de cavité ventilée à une ouverture (voir la section 3.9.3. à la page 26). Au moins une de ces deux options doit être utilisée avec le kit CWST-ODK. L'ouverture pour ces deux options doit être située à l'intérieur de la maison.
  Les kits de transfert de chaleur (HTK-EXT ou HTK-INT) peuvent être utilisés en combinaison avec le kit KZK-054 ou la cavité ventilée à une ouverture pour le kit CWST-ODK. Voir le manuel HTK-EXT ou HTK-INT pour plus d'information.
  Voir les exigences d'encadrement applicables aux options de distribution de chaleur de votre choix. L'encadrement d'enceinte étroite pour étagères ne peut pas être utilisée avec le CWST-ODK
- ***Le kit KPV (Kozy Power Vent)*** est un système d'évacuation forcée à tirage mécanique par ventilateur (pour terminaisons horizontales seulement) conçu pour être utilisé avec l'une ou l'autre des options de design indiquées ci-dessus. Il est plus facile de convertir le foyer pour utiliser le système KPV avant de faire l'encadrement du foyer. Si vous convertissez le foyer pour utiliser le système KPV après l'installation du foyer, vous devrez retirer le panneau de contrôle. Voir la Section 8.3 (Retrait et installation du panneau de contrôle) à la page 59, pour accéder au panneau de contrôle avant et après l'installation.
- Si vous prévoyez convertir ce foyer au propane, il est plus facile d'effectuer la conversion de gaz avant de faire l'encadrement du foyer. Voir le manuel LCK-CW50-SPB pour les instructions de conversion complètes. Si vous convertissez le foyer au propane après l'installation du foyer, vous devrez retirer le panneau de contrôle. Voir la Section 8.3 (Retrait et installation du panneau de contrôle) à la page 59, pour accéder au panneau de contrôle avant et après l'installation.
- Si vous prévoyez installer le kit de ventilateur optionnel CWST-028, la plaque d'obturation fournie permet de détourner l'air chaud vers la pièce de votre choix. Voir la Section 9.4.1 Plaque d'obturation du conduit de ventilateur (page 63) pour plus d'information.

Veuillez lire attentivement toutes les instructions du présent manuel qui sont spécifiques à votre installation.

3.2 Choix d'emplacement du foyer

AVERTISSEMENT : En raison des températures élevées, ce foyer doit être situé à l'écart des zones passantes, des meubles et des rideaux.

- Ce foyer doit être installé sur une surface de niveau horizontal capable de supporter le foyer et le conduit d'évacuation. Déterminez les exigences du conduit d'évacuation avant d'encadrer le foyer.
  Si vous installez le kit d'évacuation forcée KPV (Kozy Power Vent), veuillez consulter le manuel fourni avec ce kit.
- Ce foyer doit être posé directement sur une surface en bois ou en matériau incombustible (aucun tapis ni prélart) dépassant sur toute la largeur et la profondeur du foyer.
- Ce foyer peut être installé dans une chambre à coucher.
- Pour choisir l'emplacement d'installation, veuillez tenir compte de la grande quantité de chaleur que ce foyer produira.
- Cet appareil possède une face avant et une face arrière. La face avant est le côté d'accès du foyer et son c est facile à retirer; la valve de gaz et le module de contrôle sont de ce côté. La face arrière est le côté fixe du foyer; son cadre vitré est fixé au foyer avec des écrous à embase. Assurez-vous de placer la face avant (côté d'accès) à un endroit accessible. Voir la Figure 3.1.

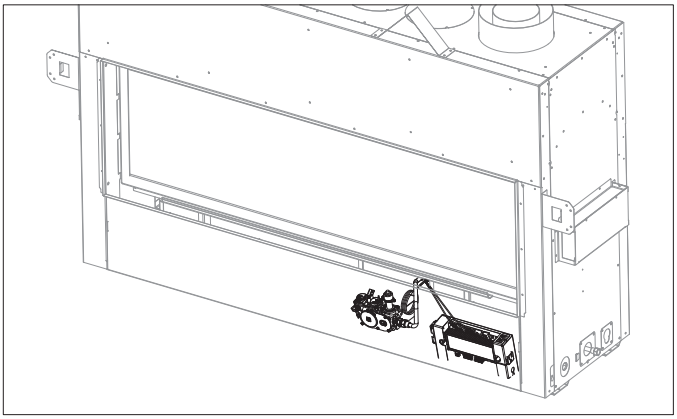

Face avant (côté d'accès) - la valve de gaz et le module de contrôle sont visibles dans le compartiment de contrôle

Figure 3.1, Face avant (côté d'accès) du CLW-ST

3.2.1 Déplacer l'appareil

Cet appareil est lourd. On recommande de faire appel à une équipe de levage pour déplacer, mettre en place et positionner l'appareil.

Les côtés gauche et droit sont munis de poignées de levage pour soulever avec une main (aucune arête vive). Vous pouvez aussi insérer un morceau de bois (2 x 4 po) dans les poignées, tel que montré à la Figure 3.2.

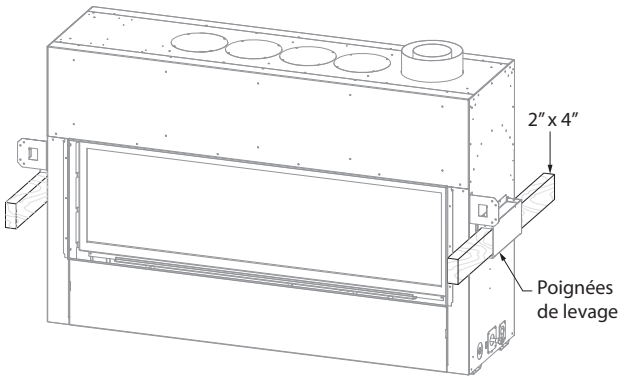

Figure 3.2, Poignées de levage

3.3 Assemblage et installation des brides de clouage

ATTENTION : Ne retirez jamais en permanence ces pièces du foyer; elles doivent être fixées en place, peu importe le matériau de finition utilisé.

Les brides de clouage DOIVENT ÊTRE INSTALLÉES pour toutes les applications.

1. Retirez les (4) brides de clouage fixées aux côtés gauche et droit du foyer.
2. Alignez les brides de clouage avec les trous aux coins extérieurs du foyer, en orientant les languettes de dégagement des brides de clouage en direction opposée du foyer.
3. Fixez au foyer les brides de clouage avec les vies (fournies) à travers les fentes dans les brides de clouage.
4. Pliez les brides de clouage aux perforations pour qu'elles soient parallèles à la façade du foyer. Ne les pliez pas vers la façade du foyer.
5. **LORSQUE TOUTES LES PIÈCES D'ENCADREMENT SONT INSTALLÉES:** Positionnez le colombage d'encadrement contre la languette de dégagement (située sur la face arrière de la bride de clouage). Fixez en place avec des clous ou des vis. Pour fixer les brides de clouage avec une terminaison horizontale au coupe-feu mural, voir la Figure 3.4 à la page 14.

- **Les brides de clouage installées assurent un dégagement minimal de 2-1/2 po (64 mm) entre les côtés du foyer et l'encadrement.**

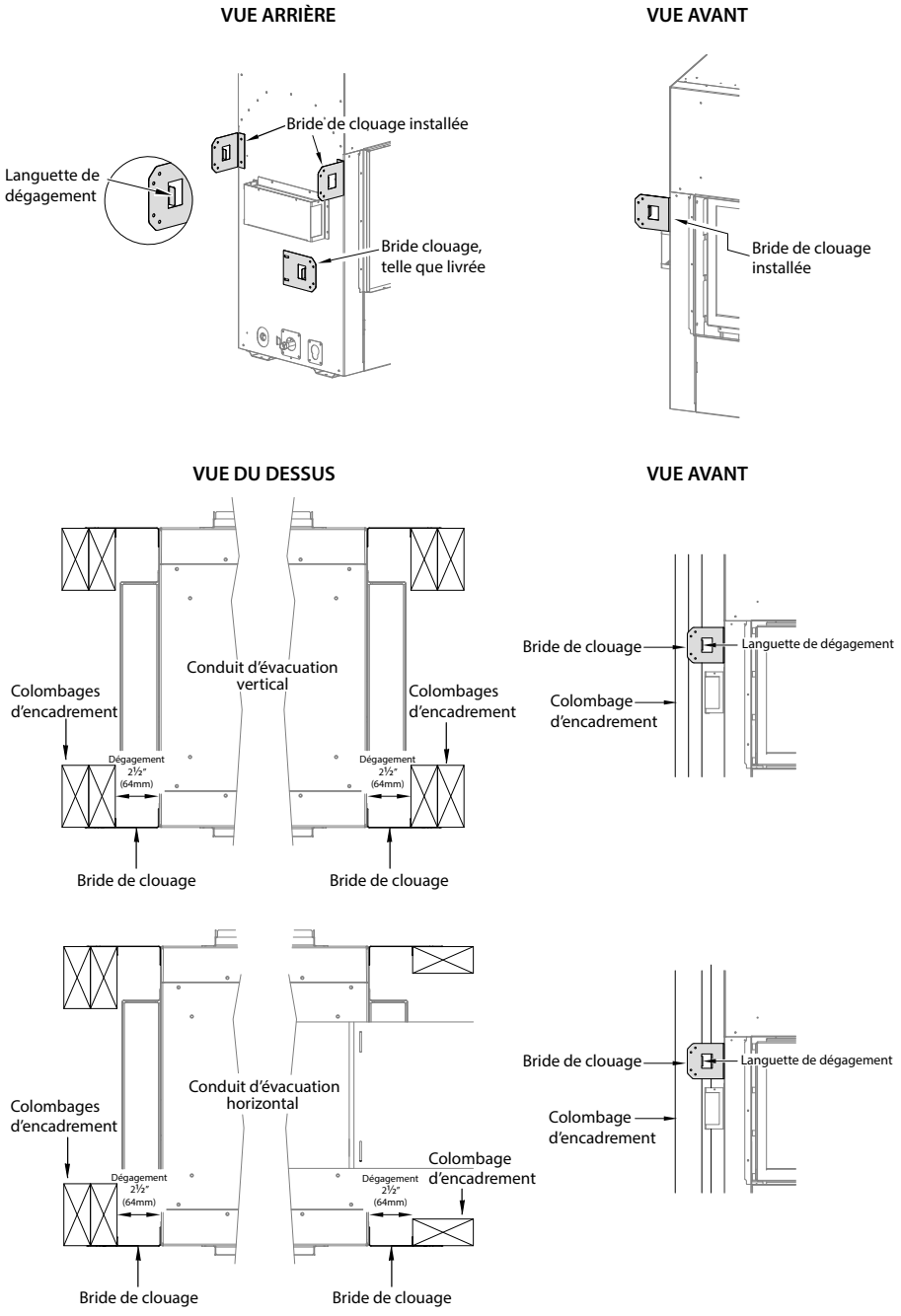

Figure 3.3, Installation des brides de clouage

INSTALLATION POUR TOUTES OPTIONS DE DESIGN

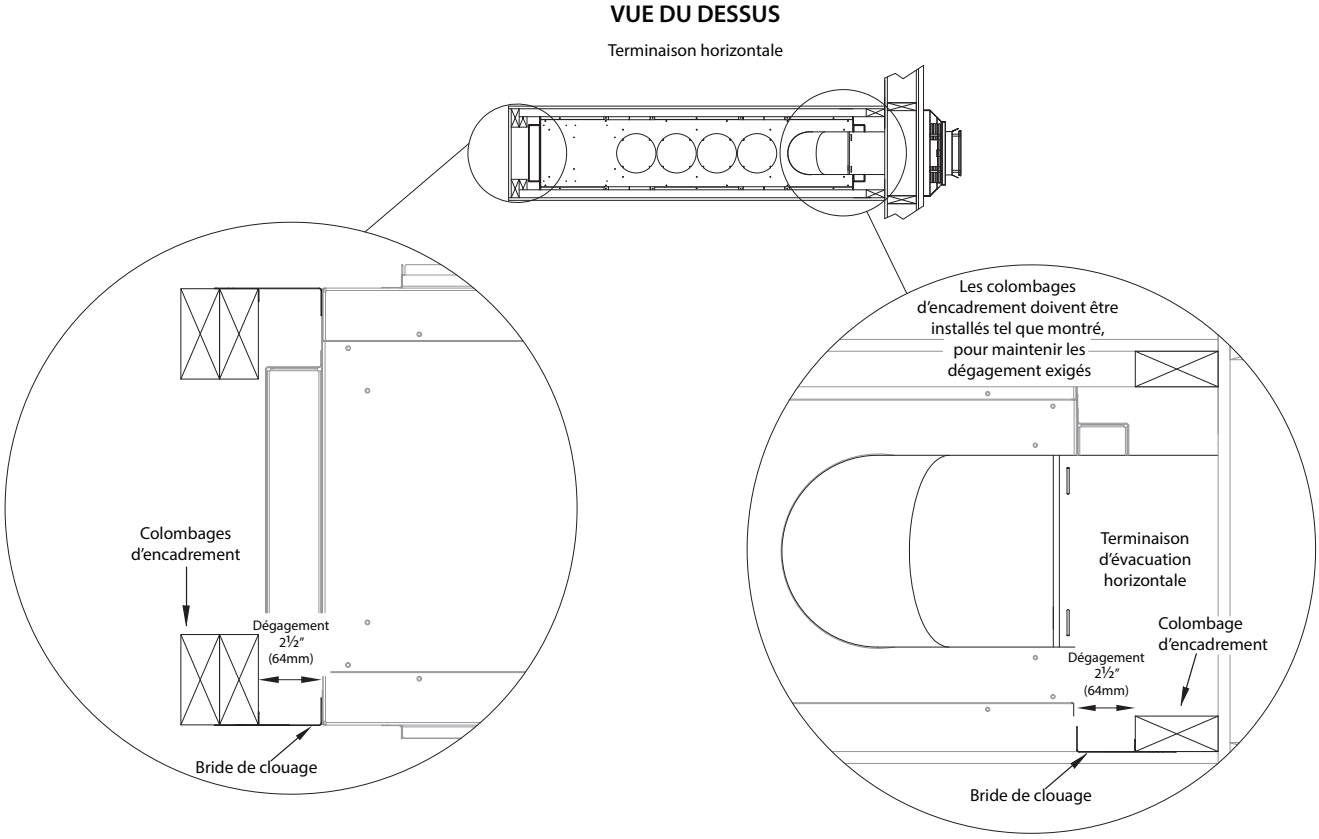

Figure 3.4, Brides de clouage - Encadrement pour terminaison horizontale

INSTALLATION POUR TOUTES OPTIONS DE DESIGN

3.4 Installation des étriers de dégagement supérieurs

AVERTISSEMENT: Les étriers de dégagement supérieurs DOIVENT ÊTRE BE INSTALLÉS pour les installations pour toutes options de design, afin de maintenir les dégagements exigés. Tous les dégagements exigés doivent être maintenus.

Les étriers de dégagement supérieurs doivent être formés et fixés au foyer, avant d'installer le foyer dans l'ouverture encadrée.

1. Retirez et gardez les (4) vis retenant les étriers de dégagement supérieurs, situés sur le dessus du foyer.
2. Formez les étriers de dégagements supérieurs tel que montré, puis réinstallez-les sur le dessus du foyer, en utilisant les vis retirées précédemment, ainsi que (4) vis situés sur le dessus du foyer et (8) vis fournies dans le paquet de composants du foyer.

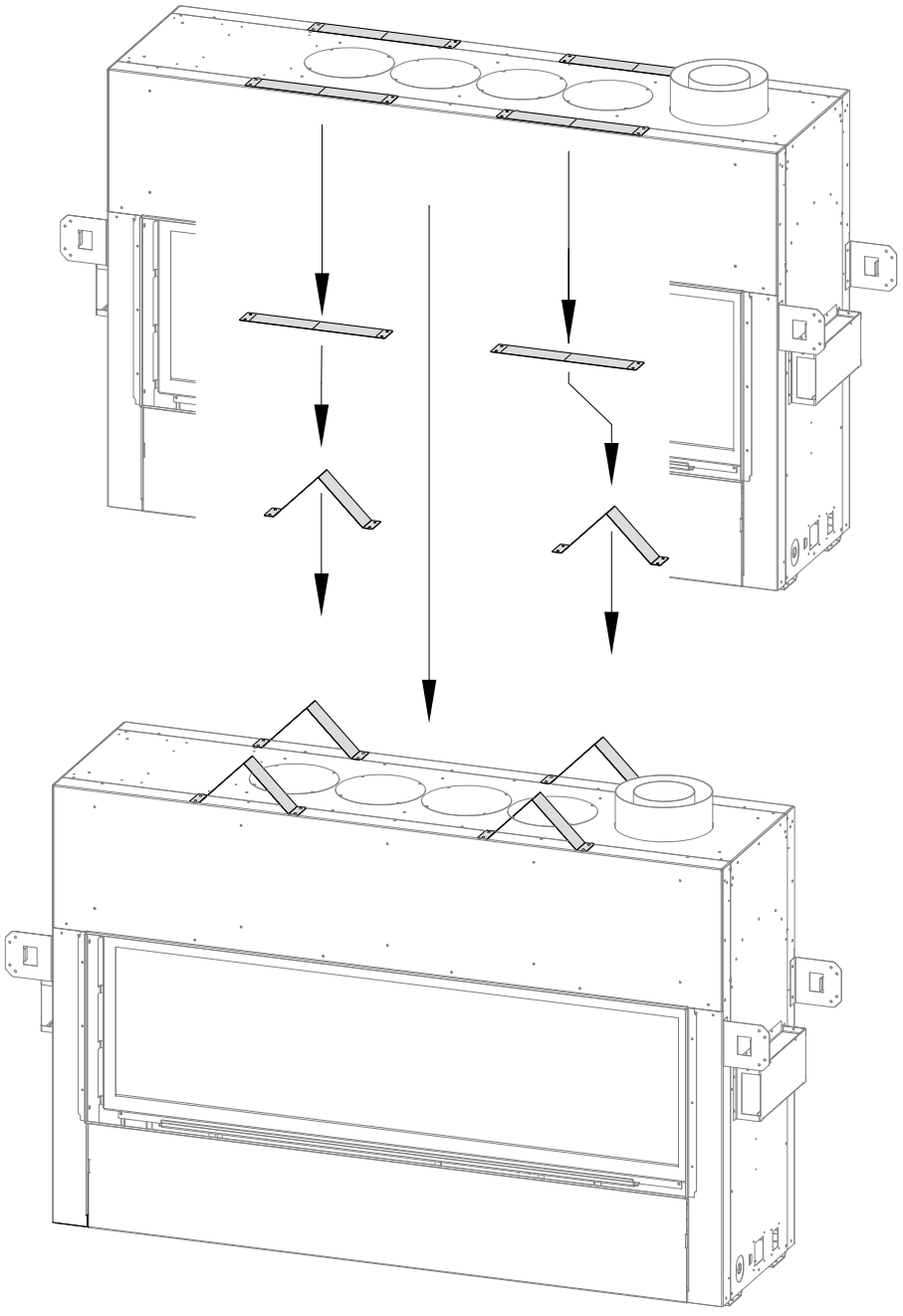

Figure 3.5, Installation des étriers de dégagement

INSTALLATION POUR TOUTES OPTIONS DE DESIGN

3.4.1 Kit d'application pour étagères CWST-SAK

Vendu séparément.

Si vous prévoyez faire un encadrement d'enceinte étroite pour étagères, ces espaceurs et cet écran thermique doivent être installés.

1. Retirez et conservez les (4) vis retenant les étriers de dégagement supérieurs sur le dessus du foyer. Jetez les étriers de dégagement supérieurs.
2. Attachez les espaceurs à l'écran thermique avec les vis fourniesdans le kit, tel que montré ci-dessous. Les espaceurs plus petits doivent être installés près de la découpe pour le conduit d'évacuation.
3. Alignez l'assemblage du kit d'application pour étagères avec les trous sur le dessus du foyer, tel que montré ci-dessous. La découpe avec la languette de dégagement de 1 po (25 mm) doit être appuyée contre la buse d'évacuation.
4. Fixez le kit d'application pour étagères au foyer avec les vis retirées précédemment.

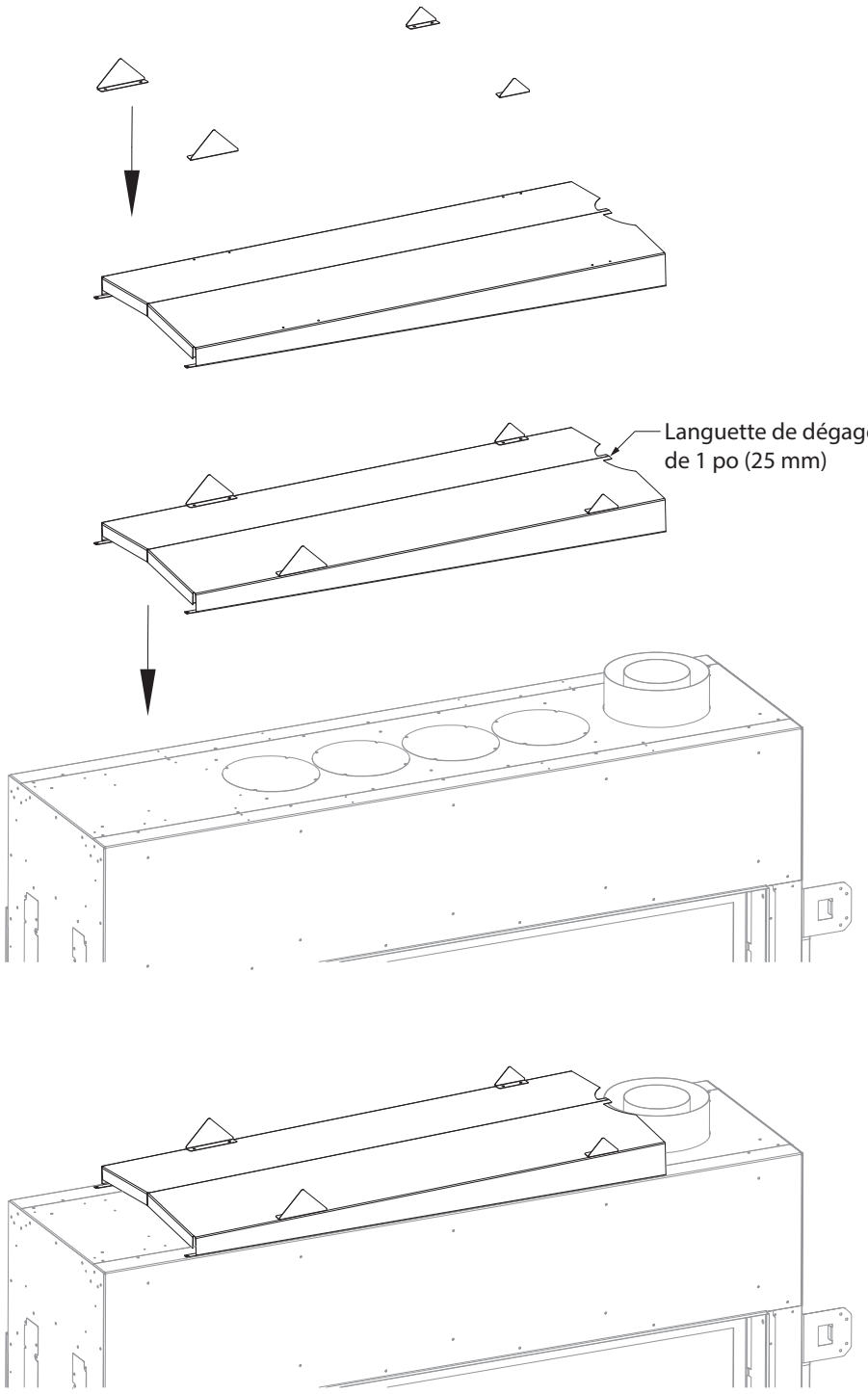

Figure 3.6, Kit d'application pour étagères CWST-SAK

3.5 Installation standard

3.5.1 Dégagements aux matériaux combustibles

Tableau 3.1, Dégagements minimums de l'appareil aux matériaux combustibles pour installation standard		
Des étriers de dégagement supérieurs du foyer	0 po	0 mm
Aux étriers de dégagement latéraux gauches et droits du foyer	0 po	0 mm
Du devant du foyer aux matériaux combustibles	36 po	914 mm
Des bords de finition du foyer aux murs latéraux adjacent	0 po	0 mm
Du bord de finition du foyer à une bordure de manteau de 3/4 po (19 mm) de profond	8 po	203 mm
Du bord de finition du foyer à un manteau de 6 po (152 mm) de profond	11-1/2 po	292 mm
De la base du foyer au plafond	76 po	1930 mm
Du bord de finition du foyer au plafond	49-1/2 po	1257 mm

Colombages 2" x 4" (nominal) utilisés pour l'encadrement de l'enceinte

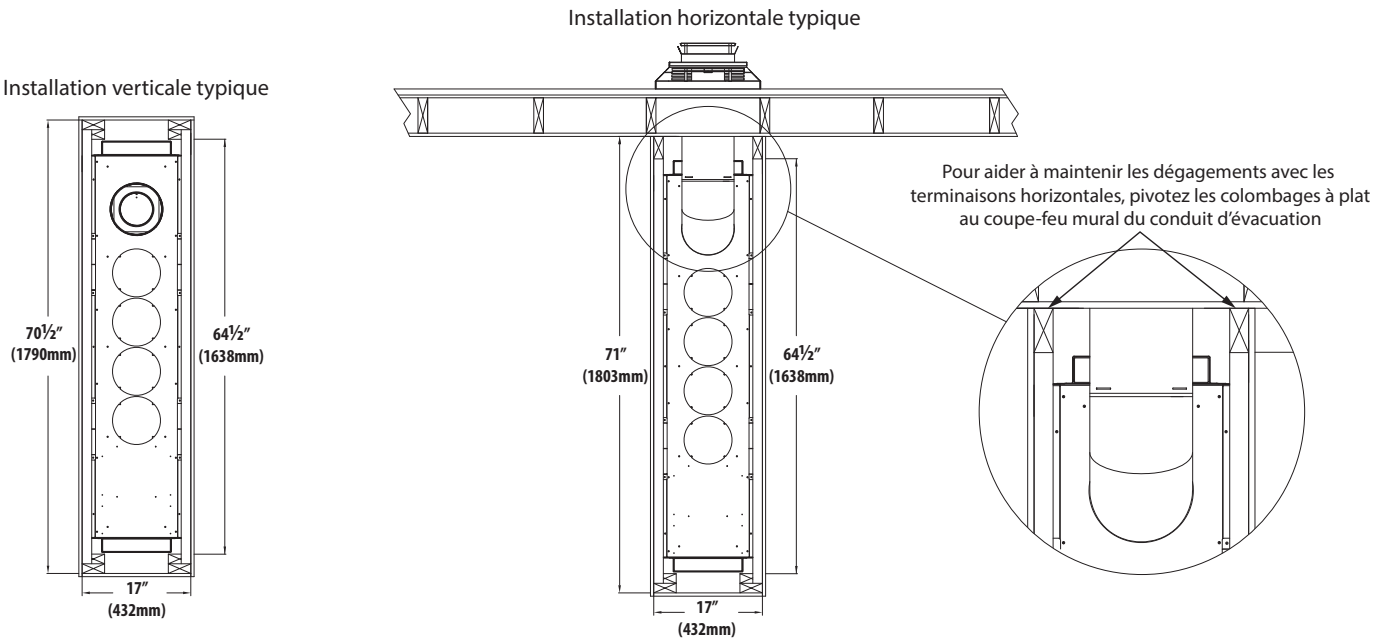

Figure 3.7, Dégagement aux matériaux combustibles

INSTALLATION POUR TOUTES OPTIONS DE DESIGN

3.5.2 Encadrement d'ouverture brute

AVERTISSEMENT: Prévoyez les dégagements adéquats devant le foyer pour retirer le pare-étincelles, accéder aux composants, installer la conduite de gaz, faciliter l'accès pour l'entretien, etc.

ATTENTION: Zone de transfert d'air froid. L'enceinte du foyer doit respecter tous les dégagements spécifiés dans ce manuel, et être construite selon les codes du bâtiment locaux. Les murs extérieurs doivent être isolés pour empêcher l'air froid d'entrer dans la pièce.

NOTE: Ce foyer possède une face avant et une face arrière. L'avant est marqué «ACCESS SIDE» près du module de contrôle et de la valve de gaz. Veillez à placer la face avant (côté d'accès) à un endroit accessible

- Les dimensions d'encadrement de l'ouverture brute pour l'installation standard doivent tenir compte de l'épaisseur des matériaux de revêtement mural et des matériaux de façade du foyer. Ajustez les dimensions d'ouverture brute de façon à maintenir les dégagements minimums exigés.
- La protection de plancher devant le foyer n'est pas requise. Des matériaux combustibles peuvent être utilisés si vous installez une extension d'âtre. Tenez compte de l'épaisseur des matériaux de finition de l'extension d'âtre si vous construisez une plateforme sous le foyer. L'âtre peut arriver à égalité avec le bord de finition inférieur.
- Le bas du foyer doit être placé directement sur une surface en bois ou incombustible (aucun prélart, linoléum, tapis ou moquette). Si ce foyer doit être installé directement sur du tapis (ou moquette), de la tuile ou un matériau combustible autre qu'un plancher de bois, ce foyer doit être installé sur un panneau en métal ou en bois couvrant toute la largeur et la profondeur de l'appareil.
- Ce foyer peut être surélevé du plancher, pourvu qu'il soit supporté correctement par les matériaux d'encadrement et qu'il maintienne les dégagements au plafond. S'il est installé au-dessus du niveau du plancher, une plateforme solide et continue doit être construite sous le foyer.
- Si de la maçonnerie (optionnelle) doit être utilisée, préparez la fondation nécessaire pour supporter tout le poids de la maçonnerie.

3.5.2.1 Installation près d'une télévision

AVERTISSEMENT: Tous les dégagements au conduit d'évacuation doivent être maintenus.

Installer une télévision au-dessus d'un foyer est devenu pratique courante. La profondeur du manteau, la hauteur des plafonds et les matériaux de construction des murs et du manteau affecteront les températures de surface de la télévision. La plupart des fabricants de télévisions spécifient dans leurs instructions qu'une télévision ne doit pas être installée sur, près ou au-dessus d'une source de chaleur.

Le choix de l'emplacement de la télévision repose uniquement sur le propriétaire. Le client est responsable de s'assurer que l'installation de la télévision et le design du manteau ne dépassent pas les limites de température maximales permises de leurs appareils électroniques.

Colombages 2" x 4" (nominal) utilisés pour l'encadrement

Encadrement d'enceinte pleine largeur

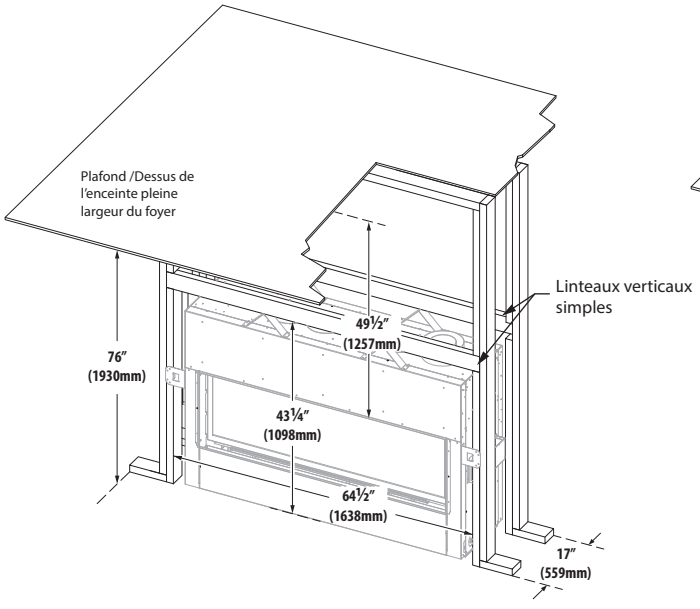

Encadrement d'enceinte étroite (pour étagères)

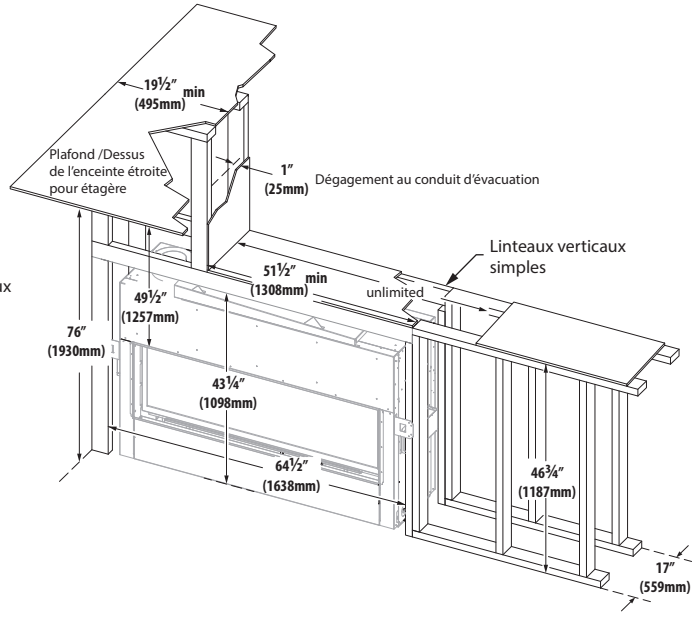

Figure 3.8, Dimensions d'ouverture brute (installation standard) pour encadrement d'enceinte pleine largeur et encadrement d'enceinte étroite (pour étagères)

INSTALLATION STANDARD

3.6 Encadrement d'ouverture brute de la terminaison d'évacuation à tirage naturel

Les informations suivantes s'appliquent à toutes les options (standard, KZK et à cavité ventilée) ayant une évacuation à tirage naturel. Si vous utilisez le système KPV (Kozy Power Vent), veuillez consulter le manuel fourni avec le kit.

3.6.1 Exigences d'encadrement de la terminaison d'évacuation

Ceci est une zone de transfert d'air froid. L'enceinte du foyer doit être conforme à tous les dégagements spécifiés de ce manuel, et construite conformément aux codes du bâtiment locaux. Les murs extérieurs doivent être isolés pour empêcher l'air froid d'entrer dans la pièce.

L'emplacement de la terminaison d'évacuation extérieure doit être conforme à la Section 6.2 (Dégagements minimums des terminaisons d'évacuation à tirage naturel), à la page 49.

Pour les instructions d'encadrement d'ouverture brute de la terminaison horizontale minimum, voir la page 19.

IMPORTANT - CONDUIT D'ÉVACUATION METAL FAB : Si un conduit d'évacuation Metal Fab est installé, un adaptateur doit être utilisé.

Ceci augmentera de 3-1/4 po (83 mm) la hauteur minimale du . centre du conduit d'évacuation pour encadrer le coupe-feu mural d'une terminaison horizontale.

3.6.1.1 Dégagements

- Un dégagement minimum de 1 po (25 mm) doit être maintenu de tous les côtés du conduit d'évacuation vertical.
- Un dégagement minimum de 1 po (25 mm) doit être maintenu de la surface du dessus du conduit horizontal au coupe-feu mural.
- Un dégagement minimum de 1 po (25 mm) doit être maintenu aux surfaces des côtés et du bas du conduit horizontal.
- Un dégagement minimum de 1 po (25 mm) est exigé entre toute partie du conduit d'évacuation et le dessus (ou plafond) de l'enceinte, pour les terminaisons d'évacuation horizontales avec un encadrement d'enceinte pleine largeur. Voir Figure 3.8.
- Un dégagement minimum de 6 po (152 mm) est exigé entre toute partie du conduit d'évacuation et le dessus (ou plafond) de l'enceinte, pour les terminaisons d'évacuation horizontales avec un encadrement d'enceinte étroite (pour étagères). Voir Figure 3.9.
- Le conduit horizontal, après le coupe-feu mural, doit maintenir un dégagement de 1 po (25 mm) aux matériaux combustibles à toutes les surfaces du conduit.

Colombages 2" x 4" (nominal) utilisés pour l'encadrement

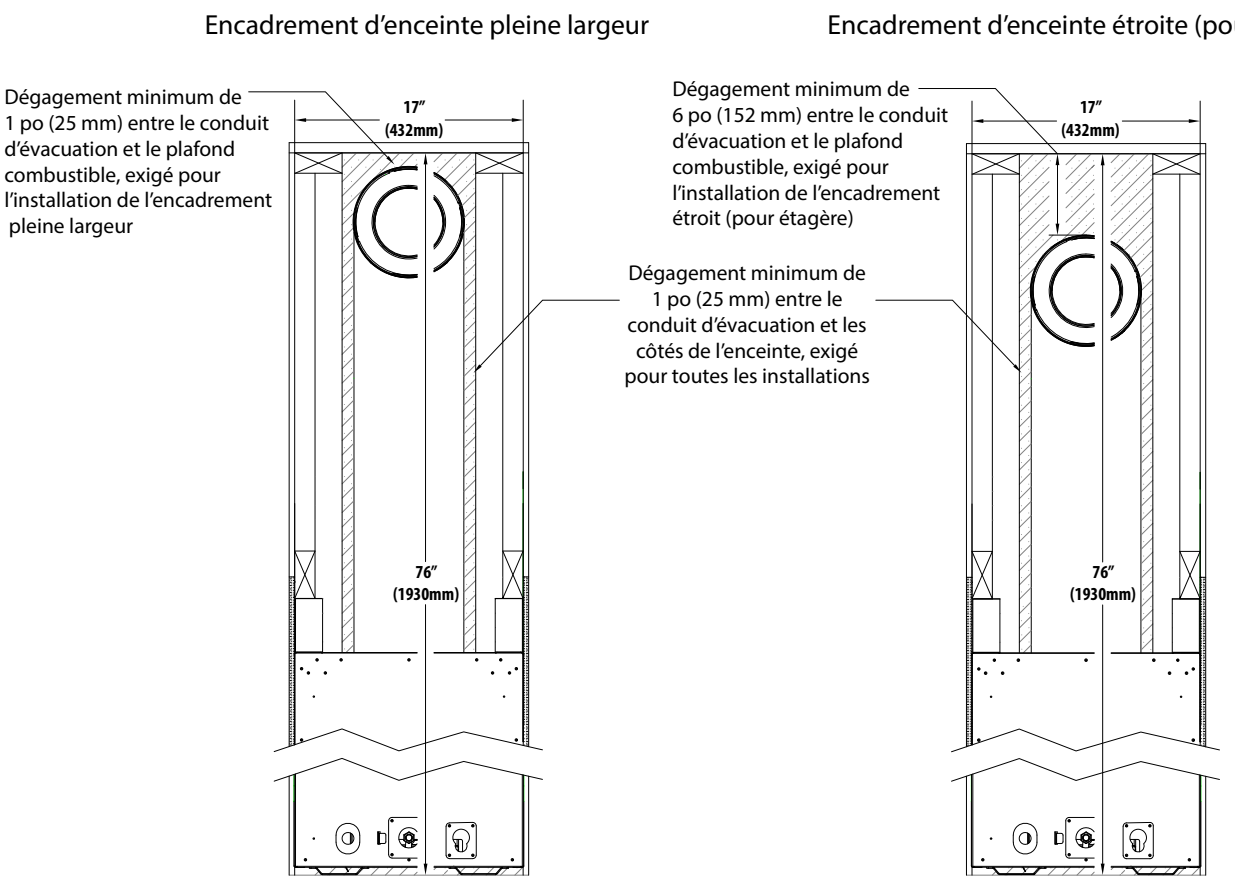

Figure 3.9, Dégagements minimums de l'encadrement de la terminaison d'évacuation

INSTALLATION POUR TOUTES OPTIONS DE DESIGN

3.6.2 Terminaisons verticales

Suivez les instructions d'installation du fabricant du conduit d'évacuation, pour les terminaisons verticales.

- Les écrans thermiques de grenier peuvent être isolés en utilisant des matériaux isolants sans revêtement, homologués incombustibles selon la norme ASTM E 136.

3.6.3 Terminaisons horizontales

AVERTISSEMENT: N'encastrez pas le chapeau de cheminée dans le mur ou le revêtement mural.

IMPORTANT: Les sections de conduit horizontales exigent une pente montante de 1/4 po (6 mm) à tous les 12 po (305 mm) de conduit horizontal, pour les installations à tirage naturel.

- Des coupe-feu muraux assurant les dégagements aux matériaux combustibles de 1 po (25 mm) au-dessus du conduit doivent être installés pour tout conduit d'évacuation horizontal traversant des murs intérieurs ou extérieurs. Ces coupe-feu muraux peuvent être isolés avec des matériaux isolants sans revêtement, homologuées incombustibles selon la norme ASTM E 136.
- Les coudes de la liste des systèmes de cheminée approuvés pour cet appareil, sont de longueur verticale variable. Veuillez consulter les instructions du fabricant du système de cheminée pour déterminer la dimension du coude utilisé pour l'installation. Ajustez les dimensions d'ouverture brute, là où le coupe-feu doit traverser le mur, de façon à maintenir les dégagements exigés.

3.6.4 Encadrement du coupe-feu mural

- Le conduit d'évacuation flexible Kozy Heat nº 845-1 montré à la Figure 3.10 mesure 31-3/4 po (807 mm) entre le dessus de l'appareil et le centre de la terminaison d'évacuation, avec un rayon de courbure minimum de 6 po (152 mm) au centre. Maintenez les dégagements exigés entre le conduit d'évacuation et le plafond combustible dans l'enceinte du foyer, tel que montré à la Figure 3.9.

1. Mesurez la distance entre le plancher du foyer et le centre du point de traversée murale prévu du conduit d'évacuation. Les dimensions du conduit rigide de la Figure 3.10 utilisent un coude Simpson DuraVent.
2. Découpez et encadrez une ouverture dans le mur assurant le niveau horizontal du conduit d'évacuation, à la hauteur du coupe-feu mural.
3. Suivez les instructions du fabricant du conduit de cheminée pour une installation d'évacuation à tirage naturel.

- Les dimensions du conduit rigide sont testées avec un conduit homologué Simpson Duravent. Les dimensions des produits d'autres fabricants peuvent varier.

Colombages 2" x 4" (nominal) utilisés pour l'encadrement de l'enceinte

Gaz naturel et propane - terminaison horizontale minimum
Encadrement d'enceinte étroite (pour étagères) à tirage naturel

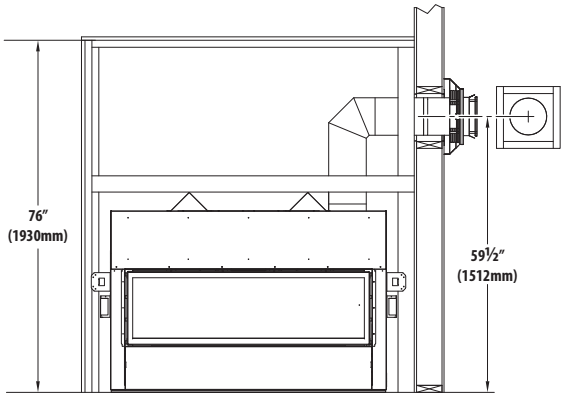

Gaz naturel et propane - terminaison horizontale minimum
Encadrement d'enceinte pleine largeur à tirage naturel

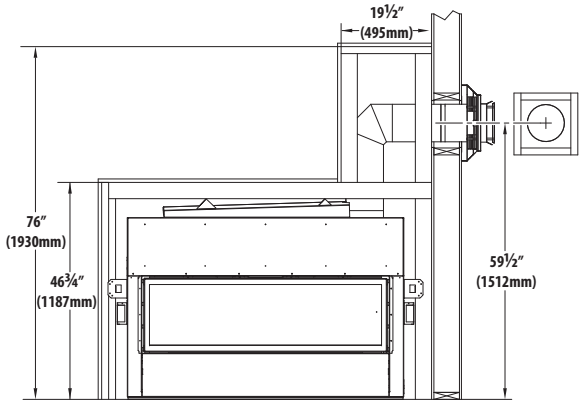

Gaz naturel et propane - terminaison horizontale minimum
Encadrement d'enceinte pleine largeur à tirage naturel
avec kit de conduit d'évacuation flexible Kozy Heat nº 845-1

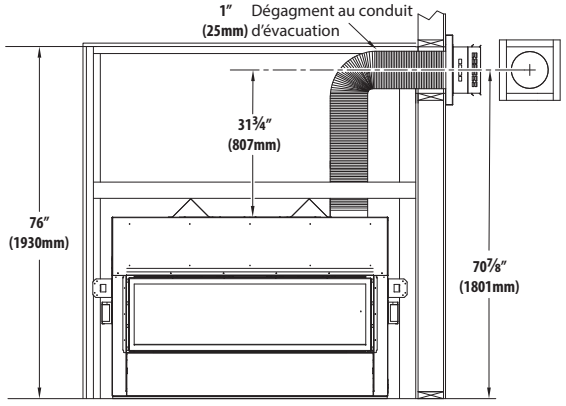

Figure 3.10, Dimensions d'encadrement de la terminaison d'évacuation minimum

INSTALLATION POUR TOUTES OPTIONS DE DESIGN

3.7 Installation du foyer extérieur couvert

IMPORTANT: Ce foyer permet une installation extérieure couverte et aussi en cloison intérieur-extérieur (voir le manuel CWST-ODK fourni avec le kit). L'installation extérieure couverte doit être utilisée lorsque vous désirez que le foyer soit une source de chaleur importante dans un lieu extérieur. L'installation en cloison intérieur-extérieur ne sera pas une source de chaleur extérieure importante car la chaleur du foyer rayonnera à l'intérieur de la maison.

L'installation d'un foyer extérieur couvert permet d'installer le foyer dans une zone extérieure abritée, où l'appareil est protégé du contact direct des précipitations.

Suivez les instructions et illustrations pour la procédure d'installation. Les schémas servent à titre de référence seulement, car votre foyer peut différer de celui des schémas.

3.7.1 Écrans pare-étincelles

Hussong Mfg. recommande fortement d'utiliser un écran pare-étincelles peinturé noir pour les installations extérieures. Les autres écrans pare-étincelles dotés d'un fini plaqué ou patiné ont fortement tendance à s'oxyder et à se décolorer.

3.7.2 Exigences

- L'enveloppe continue du bâtiment et la membrane d'étanchéité (protégeant des intempéries) ne doivent pas être interrompues par l'installation du foyer. Voir la Figure 3.12 à la page suivante.
- L'utilisation de ce type de foyer est approuvée pour des températures de 40°F à 110°F (4°C à 43°C).
- Toutes les connexions de câblage doivent être conformes aux exigences d'installation extérieure de la norme NFPA 70 et/ou des codes de l'électricité locaux (Code canadien de l'électricité [Canada] ou National Electrical Code [États-Unis]).
- Tous les dégagements et exigences du manuel d'installation doivent être respectés.

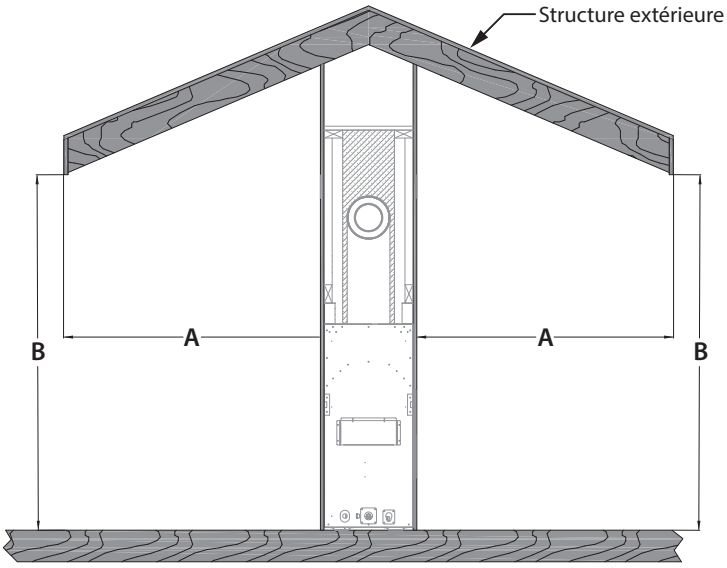

L'avant-toit (A) doit dépasser d'au moins 50% (ou plus) de l'élévation de la ligne du toit (B), mesurée à partir de la base du foyer.

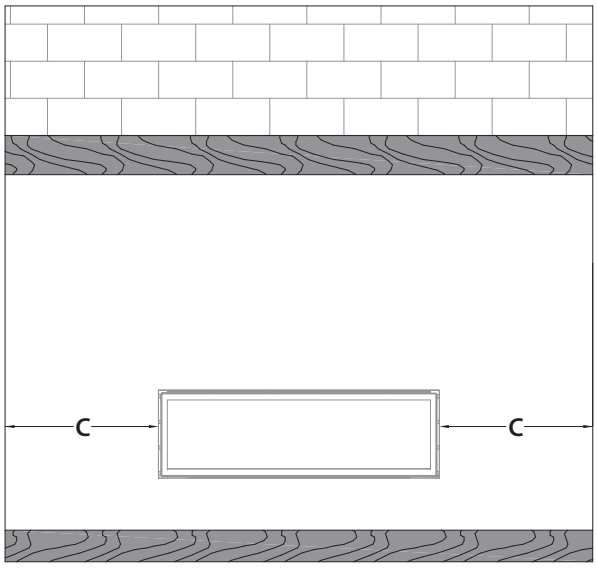

La largeur de l'avant-toit, de chaque côté de l'appareil (C), doit dépasser d'au moins 50% (ou plus) de l'élévation de la ligne du toit (B), mesurée à partir de la base du foyer.

EXEMPLE : Si la ligne du toit (B) est située 10 pieds au-dessus de la base du foyer, alors l'avant-toit (A) doit dépasser de 5 pieds ou plus. De plus, la largeur de l'avant-toit, de CHAQUE côté du foyer (C), doit dépasser de 5 pieds ou plus.

Figure 3.11, Installation du foyer extérieur couvert (1)

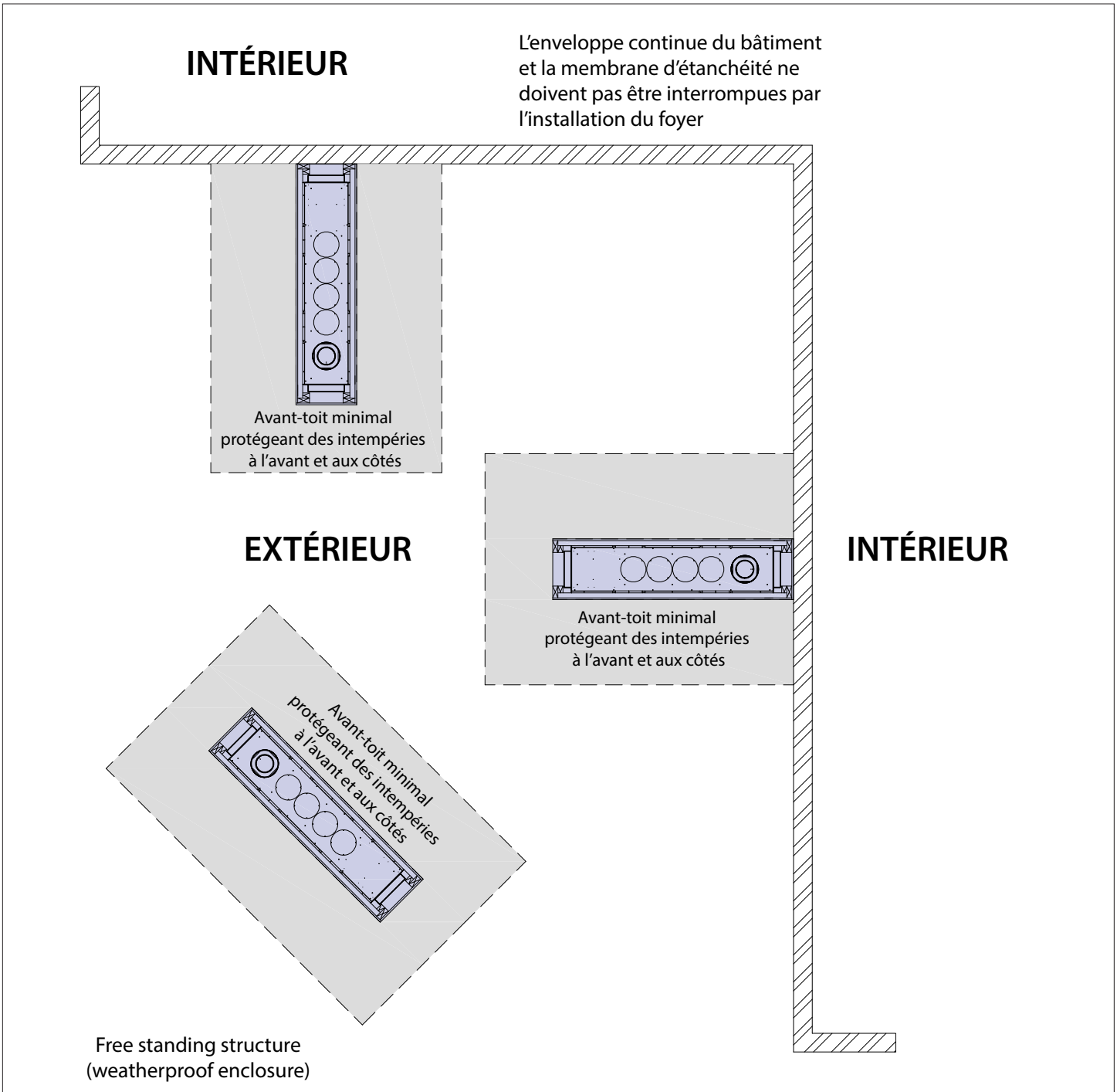

Figure 3.12, Installation du foyer extérieur couvert (2)

3.8 Couvercles des kits de transfert de chaleur extérieur et intérieur

La Figure 3.13 montre le retrait des couvercles du kit de transfert de chaleur. Il y a (2) couvercles rectangulaires situés du côté opposé à la sortie d'évacuation sur le boîtier externe du foyer. Ce foyer permet d'installer en même temps (2) kits de transfert de chaleur. Vous pouvez installer (1) ou (2) kits de transfert de chaleur du même type (HTK-EXT ou HTK-INT).

Retirez couvercles rectangulaire pour des kits; un maximum de (2) kits du même type (extérieur ou intérieur) peuvent être utilisés. Voir le manuel du kit de transfert de chaleur (HTK-EXT ou HTK-INT) pour plus d'information.

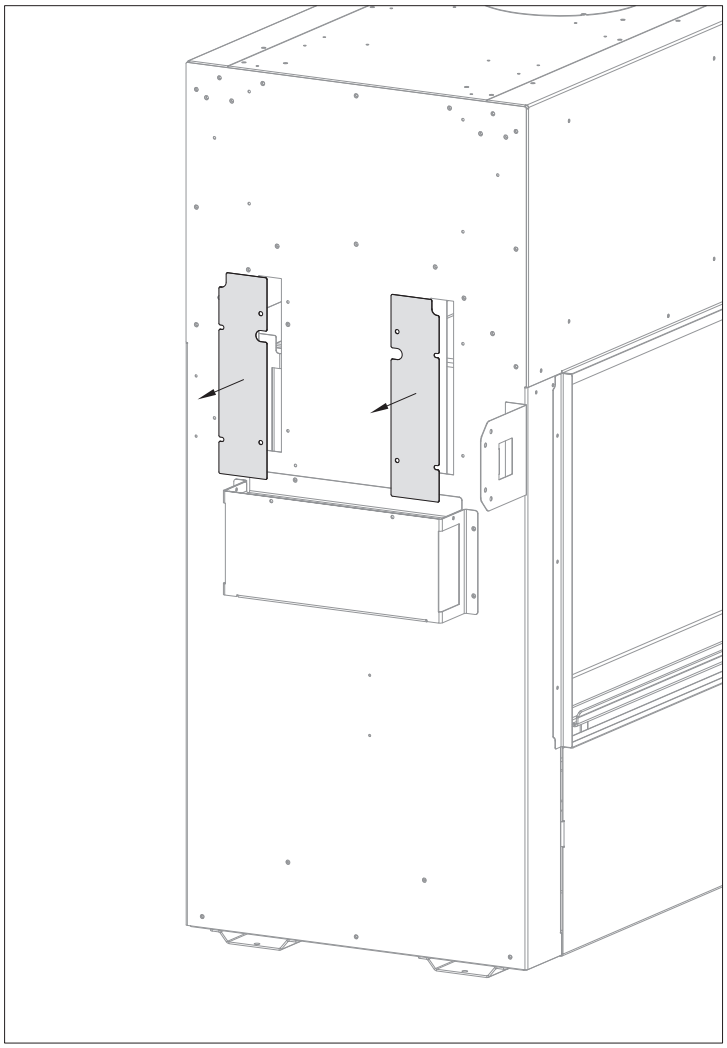

Figure 3.13, Retrait des couvercles pour les kits de transfert de chaleur

3.9 Installation des options de cavité ventilée et du kit Komfort Zone

3.9.1 Préparation générale du foyer pour le kit Komfort Zone et les options de cavité ventilée

Le kit Komfort Zone et les options de cavité ventilée ont des exigences spécifiques pour les dimensions d'encadrement, du manteau et des bordures de finition extérieures. Les déflecteurs de convection du foyer et les couvercles du boîtier externe du foyer doivent être retirés pour la distribution de chaleur requise par les designs d'encadrement de cavité ventilée.

- Toutes les exigences d'encadrement d'enceinte de la Section 3.5.2 (Encadrement d'ouverture brute, page 18) s'appliquent à l'installation des cavités ventilées et du kit KZK. L'encadrement d'enceinte étroite (pour étagères) n'est pas permis pour ces options de design.
- Toutes les dimensions minimales exigées doivent être maintenues, une fois tous les matériaux de finition installés.

1. Retirez les (4) couvercles supérieurs qui correspondent aux options de cavité ventilée suivantes : la cavité ventilée à une ouverture, la cavité ventilée à deux ouvertures, ou la cavité ventilée au haut. Voir la Figure 3.14. Si vous prévoyez installer un kit Komfort Zone, ces (4) couvercles devront aussi être retirés. Voir le manuel KZK-054 ou KZK-1510A pour la préparation détaillée du foyer.
2. Retirez du foyer les (6) déflecteurs de convection. Ces déflecteurs sont fixés chacun par (2) vis, derrière le bord supérieur des deux ouvertures du foyer. Voir la Figure 3.16. Recyclez ces panneaux car ils ne seront plus nécessaires.

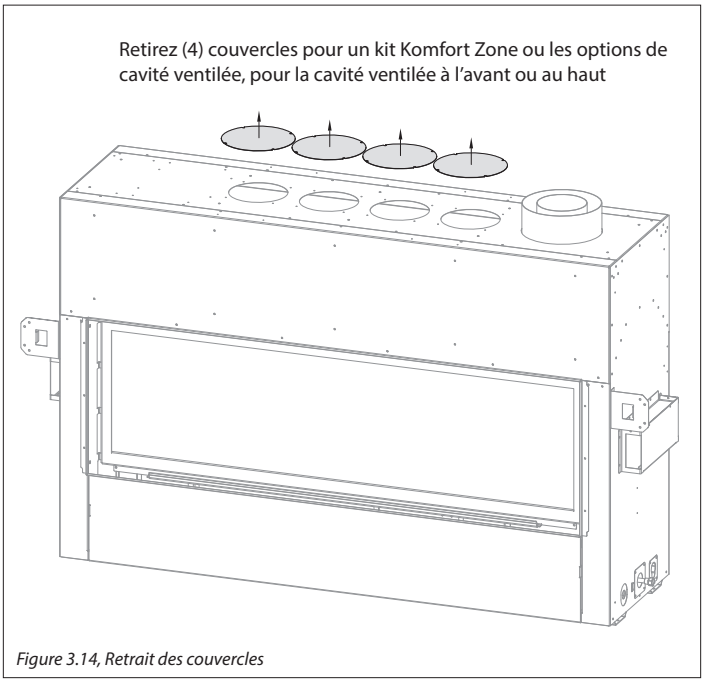

Figure 3.14, Retrait des couvercles

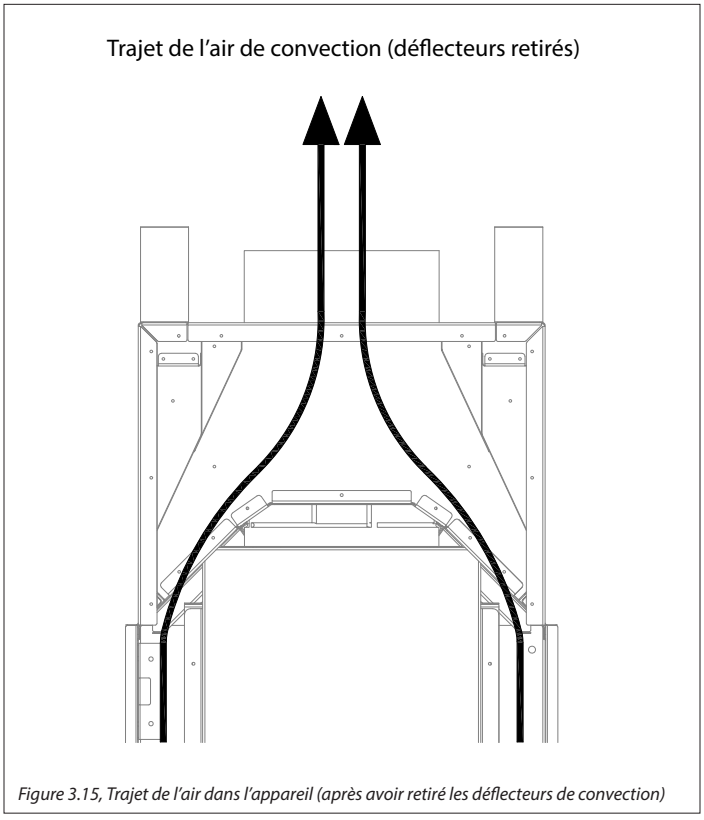

Figure 3.15, Trajet de l'air dans l'appareil (après avoir retiré les déflecteurs de convection)

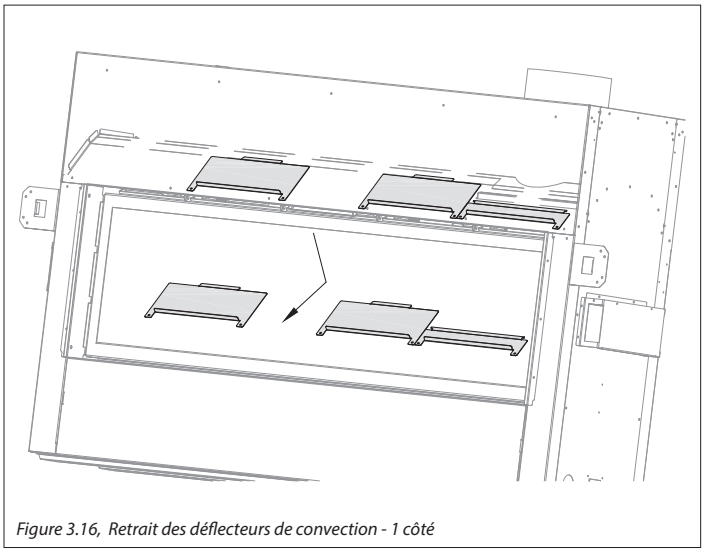

Figure 3.16, Retrait des déflecteurs de convection - 1 côté

3.9.2 Dégagements aux gicleurs

- Si une tête de gicleur se trouve près d'une ouverture de sortie d'air, l'installation DOIT être conforme au schéma ci-dessous.
- La distance entre une tête de gicleur et l'ouverture de sortie d'air ne doit pas être inférieure à 60 po (1524mm) en tout point, mesurée à partir de l'ouverture de sortie d'air. Vous devez aussi vérifier que le détecteur de la tête du gicleur est ajusté à la température de déclenchement convenable, pour ne pas déclencher lorsque la pièce se réchauffe en présence du foyer qui chauffe normalement.
- Veuillez suivre les codes du bâtiment locaux pour déterminer quel réglage de température convient à votre installation.

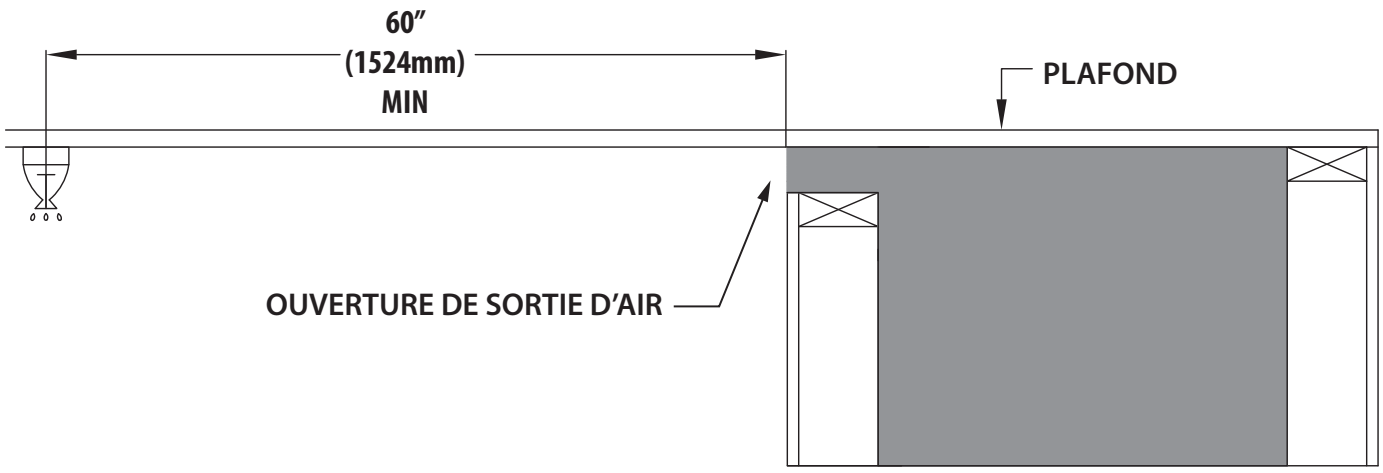

Figure 3.17, Dégagement au gicleur

3.9.3 Option de cavité ventilée à une ouverture

NOTE : Cette option de cavité ventilée permet d'utiliser un grillage de 1/2 po x 1/2 po (calibre 19 ou moins) pour empêcher l'infiltration de contaminants dans la cavité ventilée. Ce grillage, qui est optionnel, est le seul item approuvé à utiliser dans l'ouverture de sortie d'air.

AVERTISSEMENT: Ne pas couvrir ni RIEN placer près de l'ouverture de sortie d'air. Le non-respect de cette directive peut créer un risque d'incendie. Aucune persienne ou louvre n'est permise dans l'ouverture de sortie d'air.

AVERTISSEMENT: Assurez-vous que le débit d'air de l'ouverture de sortie d'air n'est restreint d'aucune façon.

AVERTISSEMENT: Les dimensions de l'enceinte doivent respecter les dimensions minimales d'encadrement pour un encadrement pleine largeur, telles que spécifiées à la Section 3.5.2 (Encadrement d'ouverture brute) de la page 18. L'encadrement d'enceinte étroite (pour étagères) n'est pas permis pour l'installation des cavités ventilées. Les dimensions minimales pour la sortie d'air DOIVENT ÊTRE maintenues, une fois tous les matériaux de finition installés.

La figure ci-dessous montre les dimensions minimales pour l'ouverture de sortie d'air; cette ouverture peut être agrandie, si vous désirez, pourvu que toutes les exigences soient respectées. On recommande de limiter la taille de cette ouverture pour des raisons esthétiques et pour éviter que des objets tombent dans l'enceinte.

- La Figure 3.18 montre les dimensions minimales exigées pour l'ouverture de sortie d'air d'une cavité ventilée à une ouverture. Cette seule ouverture de sortie d'air de 3 po de haut par 53-1/2 po de large peut être située soit à l'avant (côté d'accès) ou à l'arrière (côté fixe) du foyer. L'air chaud sortira dans la pièce où l'ouverture de sortie d'air est située.
- La Figure 3.18 est montrée avec une sortie d'air en saillie devant l'ouverture de sortie d'air. Cette méthode d'installation optionnelle permet de dissimuler l'ouverture de sortie d'air.

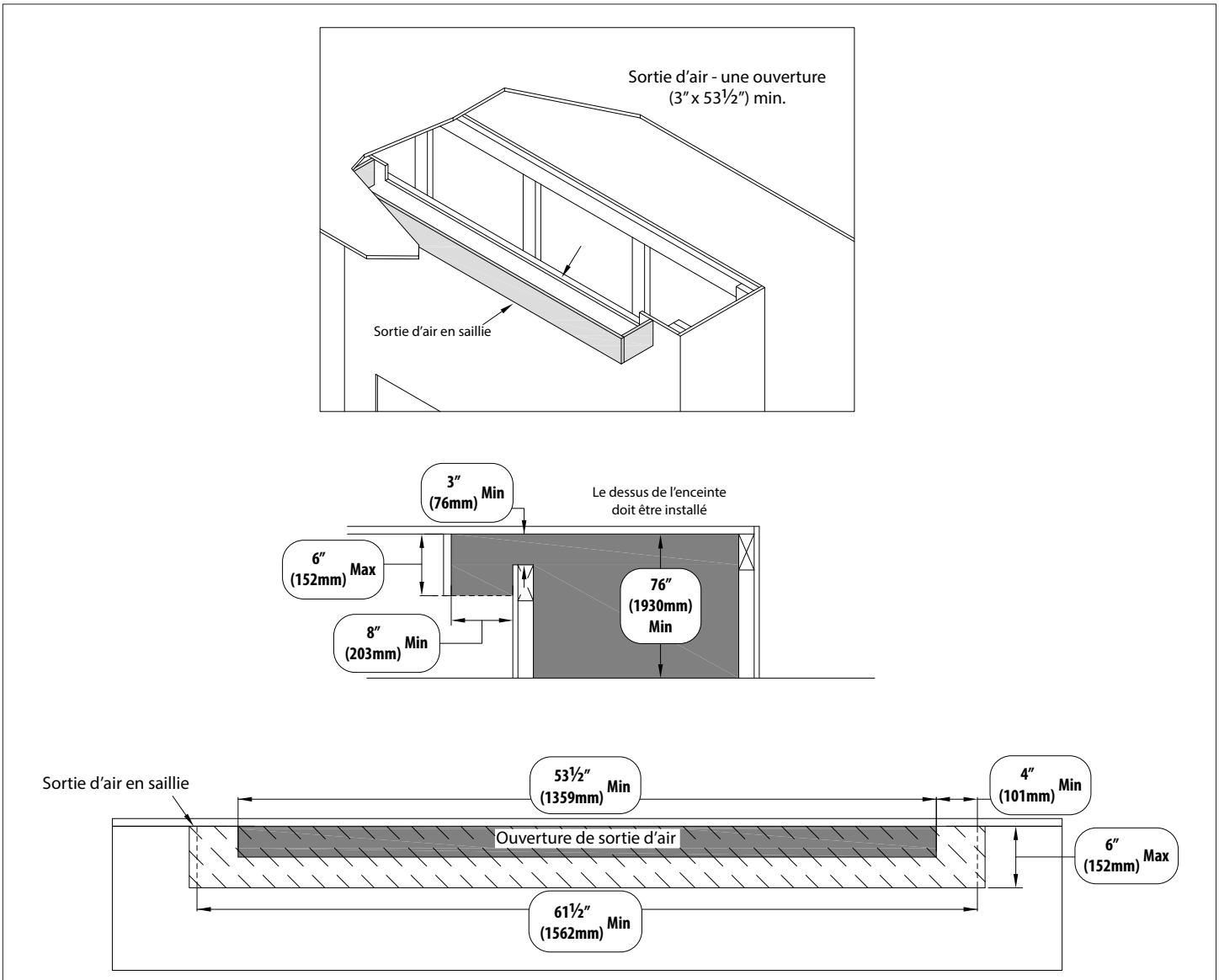

Figure 3.18, Installation de la cavité ventilée à une ouverture

INSTALLATION DE LA CAVITÉ VENTILÉE À UNE OUVERTURE SEULEMENT

Option de cavité ventilée à une ouverture (suite)

- La Figure 3.19 montre l'installation d'une moulure couronnée (ou bordure de finition similaire) allant jusqu'au bord de l'ouverture de sortie d'air. 12 po (305 mm) est la longueur maximale de projection de moulure couronnée ou de bordure de finition, et vous devez maintenir un dégagement de 3 po (76 mm) pour toute la longueur de moulure couronnée ou de bordure de finition. Cette moulure ou bordure ne doit pas réduire la surface d'ouverture minimale exigée.

Vue de face

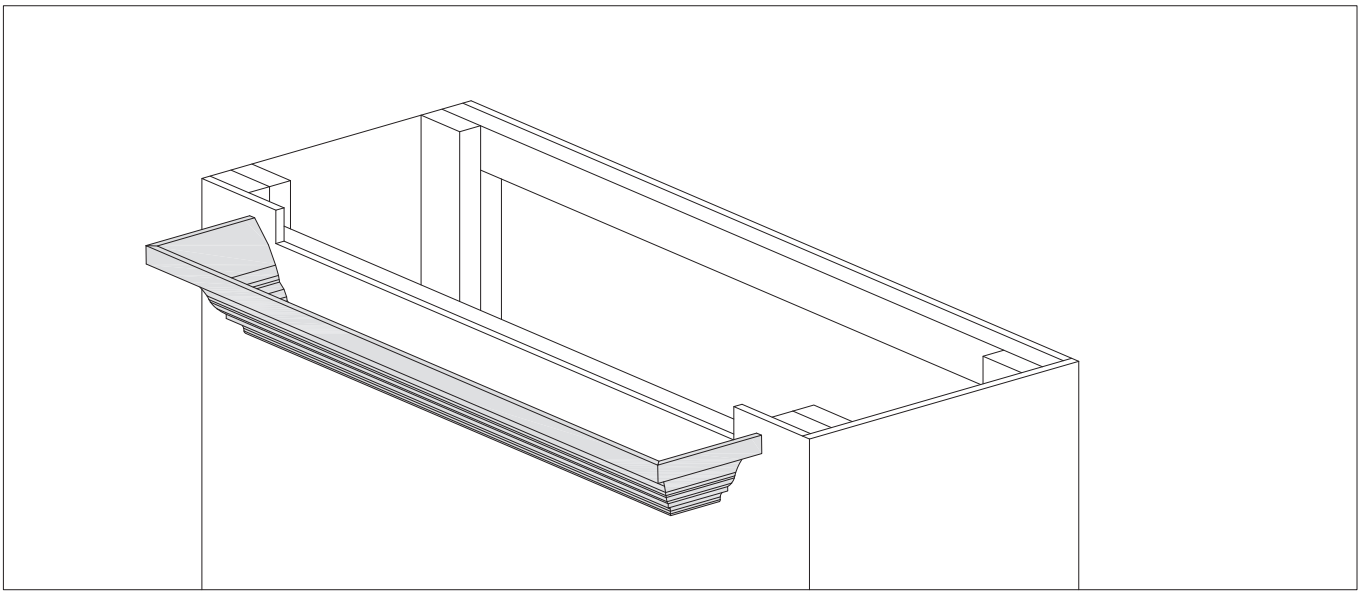

Vue de côté

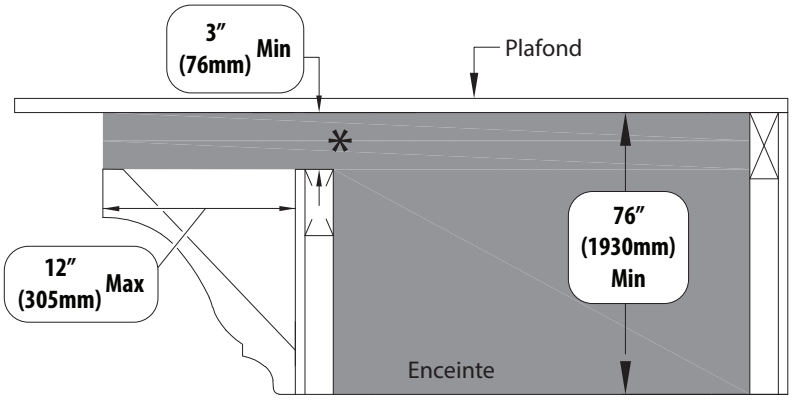

*le dégagement de 3 po (76 mm) doit être maintenu pour toute longueur de projection de moulure couronnée ou bordure de finition

Figure 3.19, Installation de la cavité ventilée à une ouverture à moulure couronnée

INSTALLATION DE LA CAVITÉ VENTILÉE À UNE OUVERTURE SEULEMENT

3.9.3.1 Autre installation possible de la cavité ventilée à une ouverture

- La Figure 3.20 montre une autre méthode d'installation possible, où l'ouverture de sortie d'air est relocalisée 1-1/2 po (38 mm) plus bas, qui est le maximum qu'on peut descendre pour encadrer l'ouverture de sortie d'air au haut de l'enceinte du foyer. Ceci évite d'emprisonner la chaleur dans les zones supérieures de l'enceinte de la cavité ventilée. Encadrer la sortie d'air plus bas que 1-1/2 po (38 mm) causera une surchauffe avec risque d'incendie. Cette méthode d'installation permet d'éviter tout risque de décoloration de peinture par la chaleur ou la poussière.
- La Figure 3.20 montre une sortie d'air en saillie devant l'ouverture de sortie d'air. Cette méthode d'installation optionnelle permet de dissimuler l'ouverture de sortie d'air.

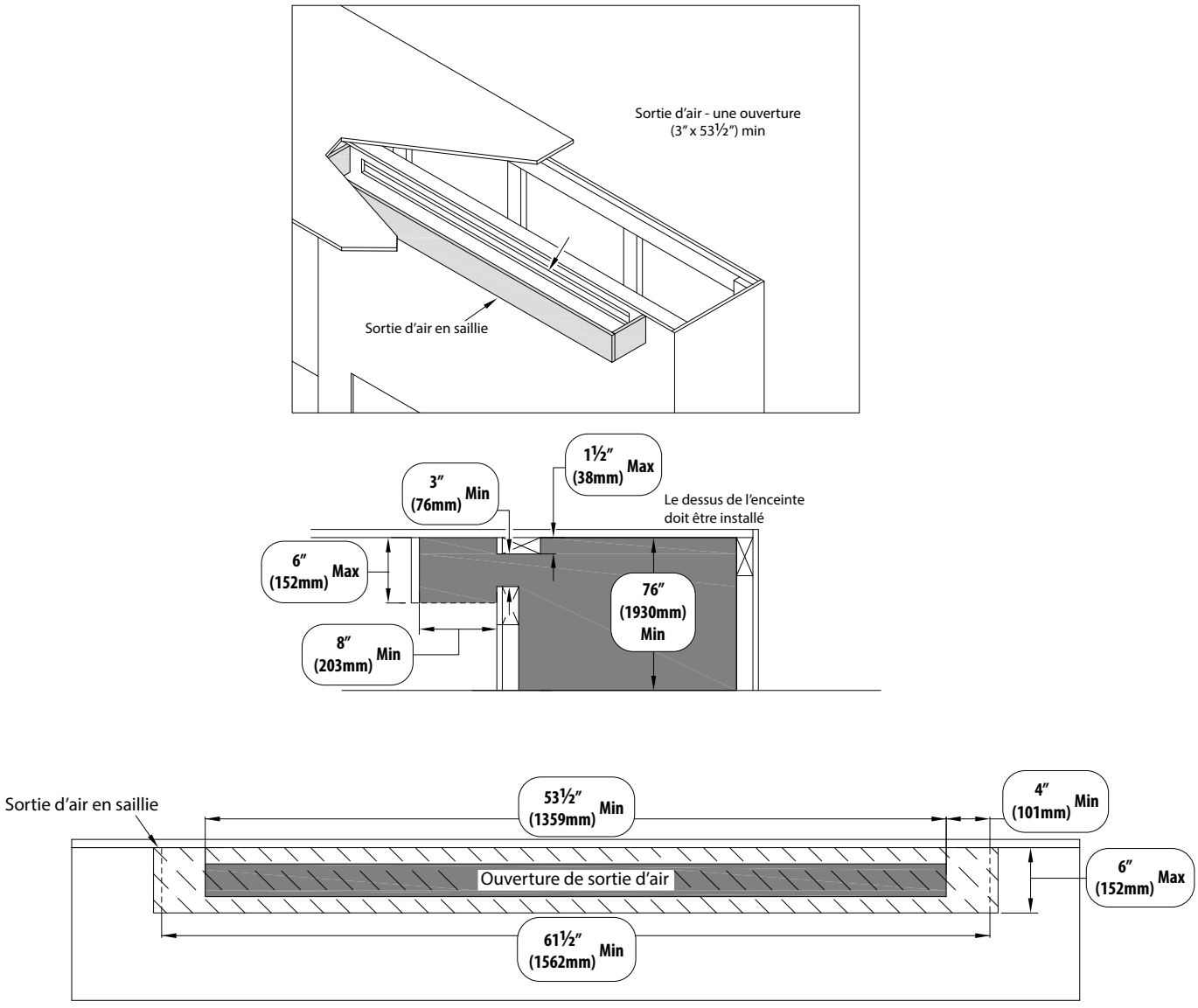

Figure 3.20, Autre installation possible de la cavité ventilée à une ouverture

INSTALLATION DE LA CAVITÉ VENTILÉE À UNE OUVERTURE SEULEMENT

Autre installation possible de la cavité ventilée à une ouverture (suite)

- La Figure 3.21 montre l'installation d'une moulure couronnée (ou bordure de finition similaire) allant jusqu'au bord de l'ouverture de sortie d'air. 12 po (305 mm) est la longueur maximale de projection de moulure couronnée ou de bordure de finition, et vous devez maintenir un dégagement de 3 po (76 mm) pour toute la longueur de moulure couronnée ou de bordure de finition. Cette moulure ou bordure ne doit pas réduire la surface d'ouverture minimale exigée.

Vue de face

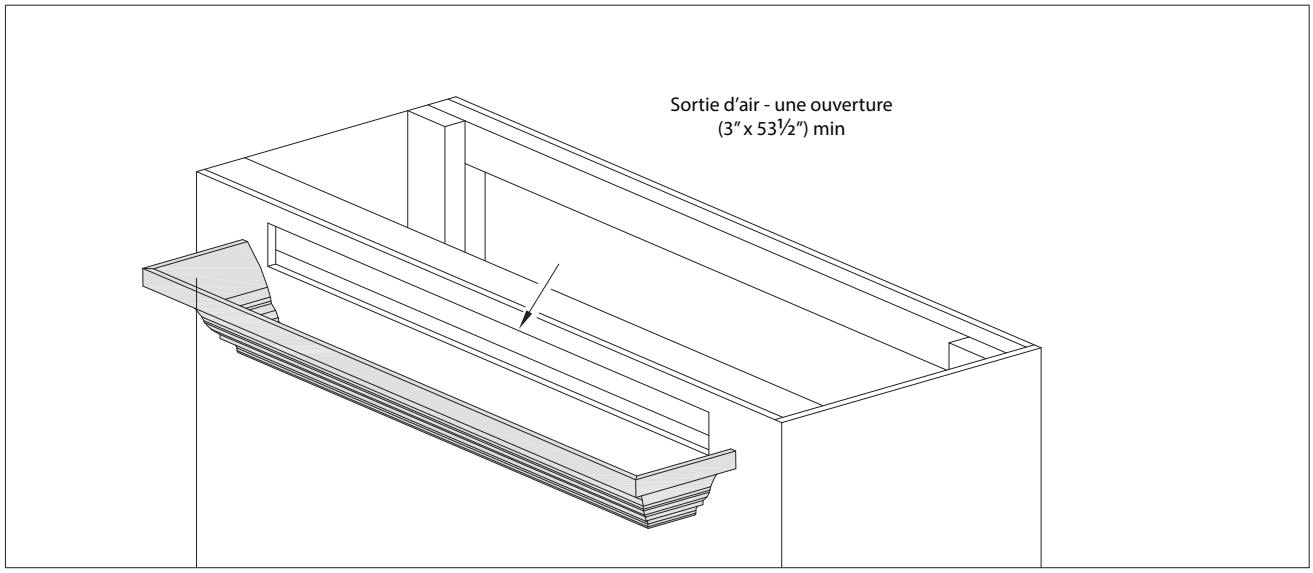

Vue de côté

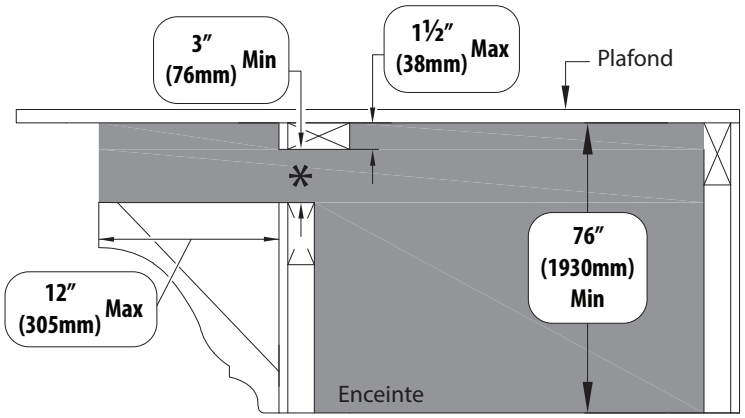

*le dégagement de 3 po (76 mm) doit être maintenu pour toute longueur de projection de moulure couronnée ou bordure de finition

Figure 3.21, Autre installation possible de la cavité ventilée à une ouverture à moulure couronnée

INSTALLATION DE LA CAVITÉ VENTILÉE À UNE OUVERTURE SEULEMENT

3.9.4 Option de cavité ventilée à deux ouvertures

NOTE : Cette option de cavité ventilée permet d'utiliser un grillage de 1/2 po x 1/2 po (calibre 19 ou moins) pour empêcher l'infiltration de contaminants dans la cavité ventilée. Ce grillage, qui est optionnel, est le seul item approuvé à utiliser dans l'ouverture de sortie d'air.

AVERTISSEMENT: Ne pas couvrir ni RIEN placer près de l'ouverture de sortie d'air. Le non-respect de cette directive peut créer un risque d'incendie. Aucune persienne ou louvre n'est permise dans l'ouverture de sortie d'air.

AVERTISSEMENT: Assurez-vous que le débit d'air de l'ouverture de sortie d'air n'est restreint d'aucune façon.

AVERTISSEMENT: Les dimensions de l'enceinte doivent respecter les dimensions minimales d'encadrement pour un encadrement pleine largeur, telles que spécifiées à la Section 3.5.2 (Encadrement d'ouverture brute) de la page 18. L'encadrement d'enceinte étroite (pour étagères) n'est pas permis pour l'installation de cavités ventilées. Les dimensions minimales pour la sortie d'air DOIVENT ÊTRE maintenues, une fois tous les matériaux de finition installés.

La figure ci-dessous montre les dimensions minimales pour les deux ouvertures de sortie d'air; ces ouvertures peuvent être agrandies, si vous désirez, pourvu que toutes les exigences soient respectées. On recommande de limiter la taille de ces ouvertures pour des raisons esthétiques et pour éviter que des objets tombent dans l'enceinte..

- La Figure 3.22 montre les dimensions minimales exigées pour les ouvertures de sortie d'air d'une cavité ventilée à deux ouvertures. Ces deux ouvertures de sortie d'air de 1-1/2 po de haut par 63-1/2 po de large sont idéales pour les installations où le foyer divise deux pièces.
- La Figure 3.22 est montrée avec les sorties d'air en saillie devant les ouvertures de sortie d'air. Cette méthode d'installation optionnelle peut servir à dissimuler les ouvertures de sortie d'air.

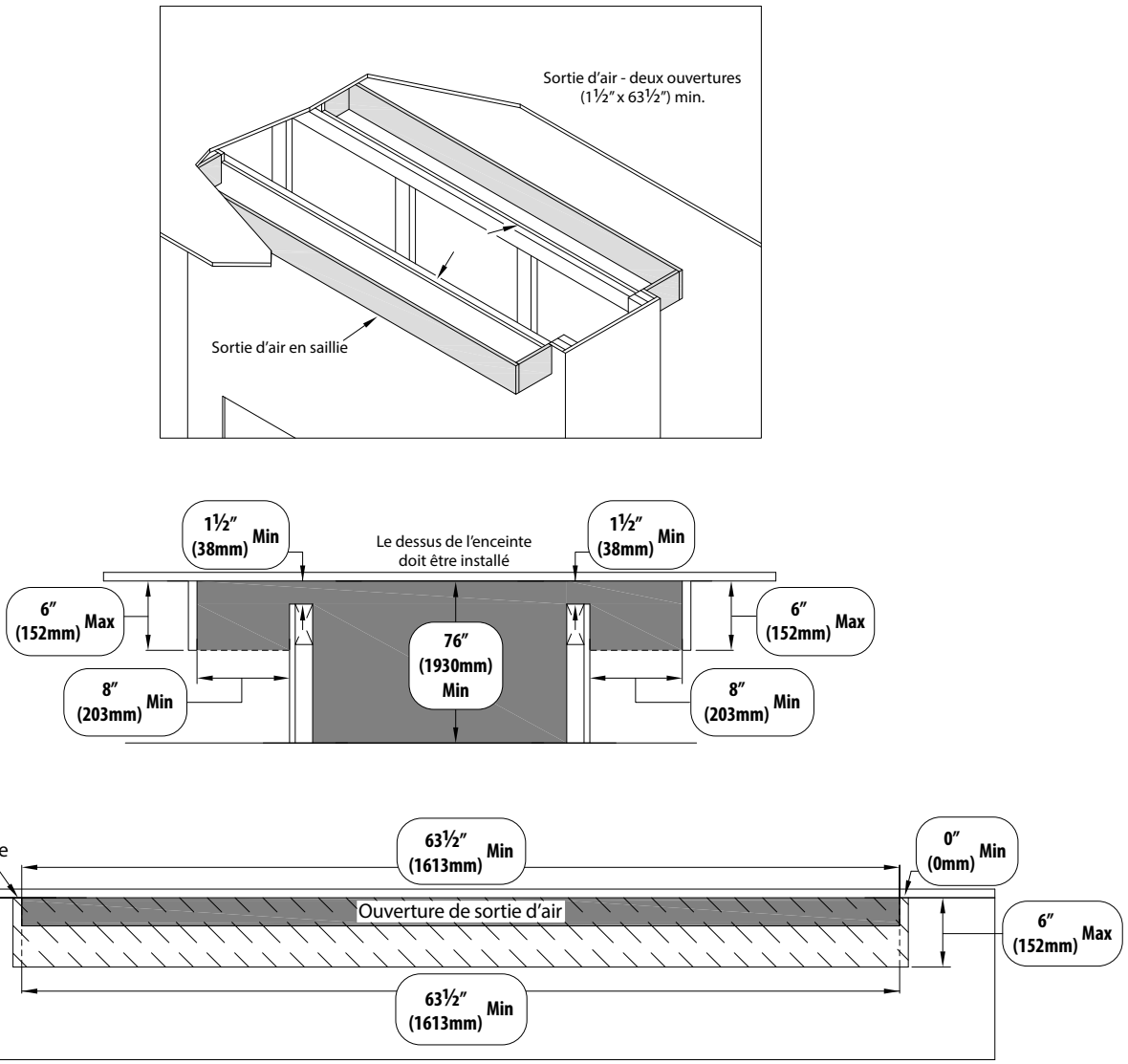

Figure 3.22, Installation de la cavité ventilée à deux ouvertures

INSTALLATION DE LA CAVITÉ VENTILÉE À DEUX OUVERTURES SEULEMENT

3.9.4.1 Autre installation possible de la cavité ventilée à deux ouvertures

- La Figure 3.23 montre l'installation d'une moulure couronnée (ou bordure de finition similaire) allant jusqu'au bord des ouvertures de sortie d'air. 12 po (305 mm) est la longueur maximale de projection de moulure couronnée ou de bordure de finition, et vous devez maintenir un dégagement de 1-1/2 po (38 mm) pour toute la longueur de moulure couronnée ou de bordure de finition. Cette moulure ou bordure ne doit pas réduire la surface d'ouverture minimale exigée.

Vue de face

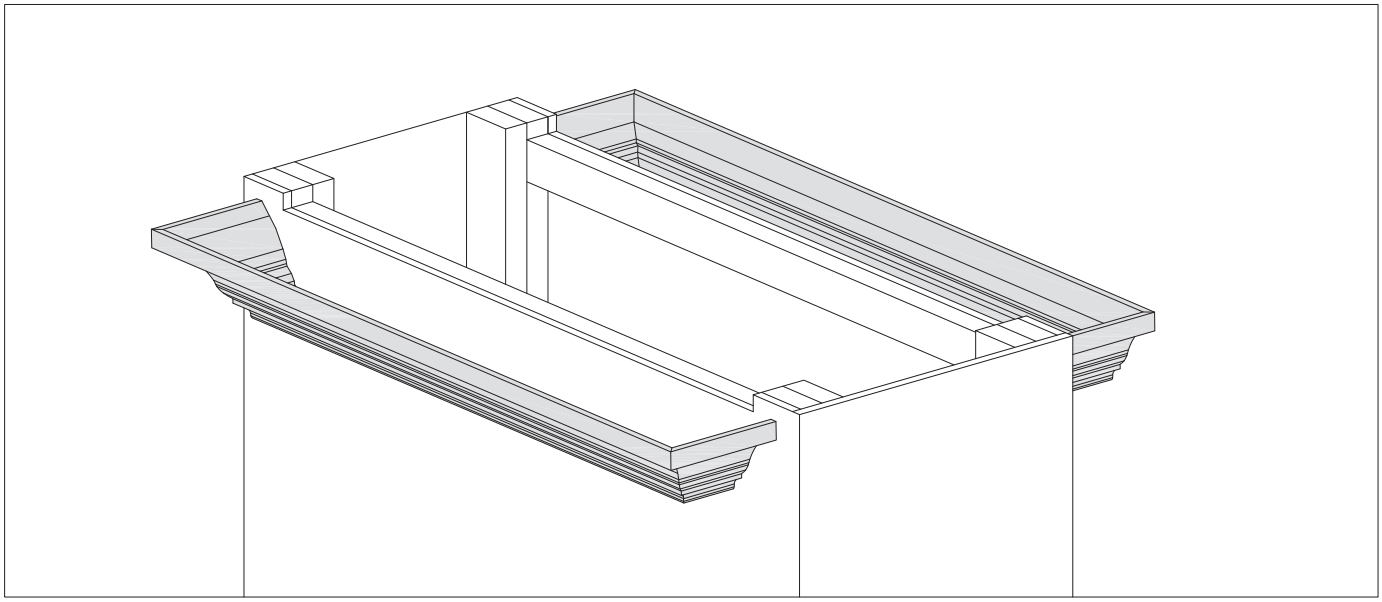

Vue de côté

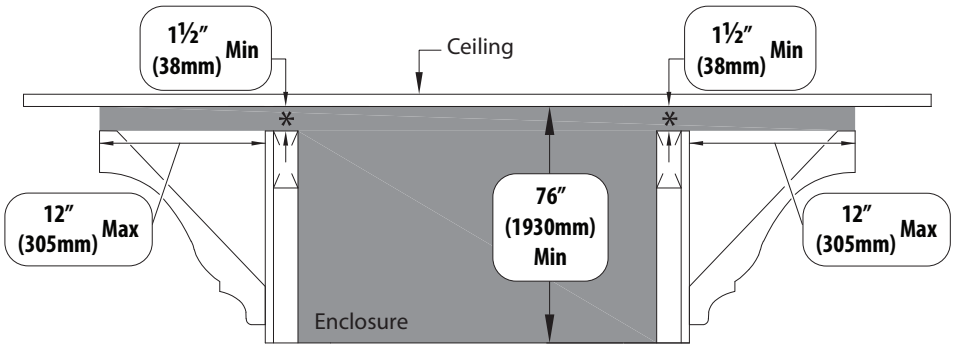

*le dégagement de 1½ po (38 mm) doit être maintenu pour toute longueur de projection de moulure couronnée ou bordure de finition

Figure 3.23, Installation de la cavité ventilée à deux ouvertures à moulure couronnée

INSTALLATION DE LA CAVITÉ VENTILÉE À DEUX OUVERTURES SEULEMENT

3.9.5 Option de cavité ventilée au haut

NOTE : Cette option de cavité ventilée permet d'utiliser un grillage de 1/2 po x 1/2 po (calibre 19 ou moins) pour empêcher l'infiltration de contaminants dans la cavité ventilée. Ce grillage, qui est optionnel, est le seul item approuvé à utiliser dans l'ouverture de sortie d'air.

AVERTISSEMENT: Ne pas couvrir ni RIEN placer près de l'ouverture de sortie d'air. Le non-respect de cette directive peut créer un risque d'incendie. Aucune persienne ou louvre n'est permise dans l'ouverture de sortie d'air.

AVERTISSEMENT: Assurez-vous que le débit d'air de l'ouverture de sortie d'air n'est restreint d'aucune façon.

AVERTISSEMENT: Les dimensions de l'enceinte doivent respecter les dimensions minimales d'encadrement pour un encadrement pleine largeur, telles que spécifiées à la Section 3.5.2 (Encadrement d'ouverture brute) de la page 18. L'encadrement d'enceinte étroite (pour étagères) n'est pas permis pour l'installation de cavités ventilées. Les dimensions minimales pour la sortie d'air DOIVENT ÊTRE maintenues, une fois tous les matériaux de finition installés.

La figure ci-dessous montre les dimensions minimales de l'ouverture de sortie d'air; cette ouverture peut être agrandie, si vous désirez, pourvu que toutes les exigences soient respectées. On recommande de limiter la taille de cette ouverture pour des raisons esthétiques et pour éviter que des objets tombent dans l'enceinte.

- La Figure 3.24 montre le dégagement minimal de 1-1/2 po (38 mm) entre le dessus de l'enceinte du foyer et le plafond, aux trois côtés de l'enceinte.
- La Figure 3.24 est montrée avec les sorties d'air en saillie devant les ouvertures de sortie d'air. Cette méthode d'installation optionnelle peut servir à dissimuler les ouvertures de sortie d'air.

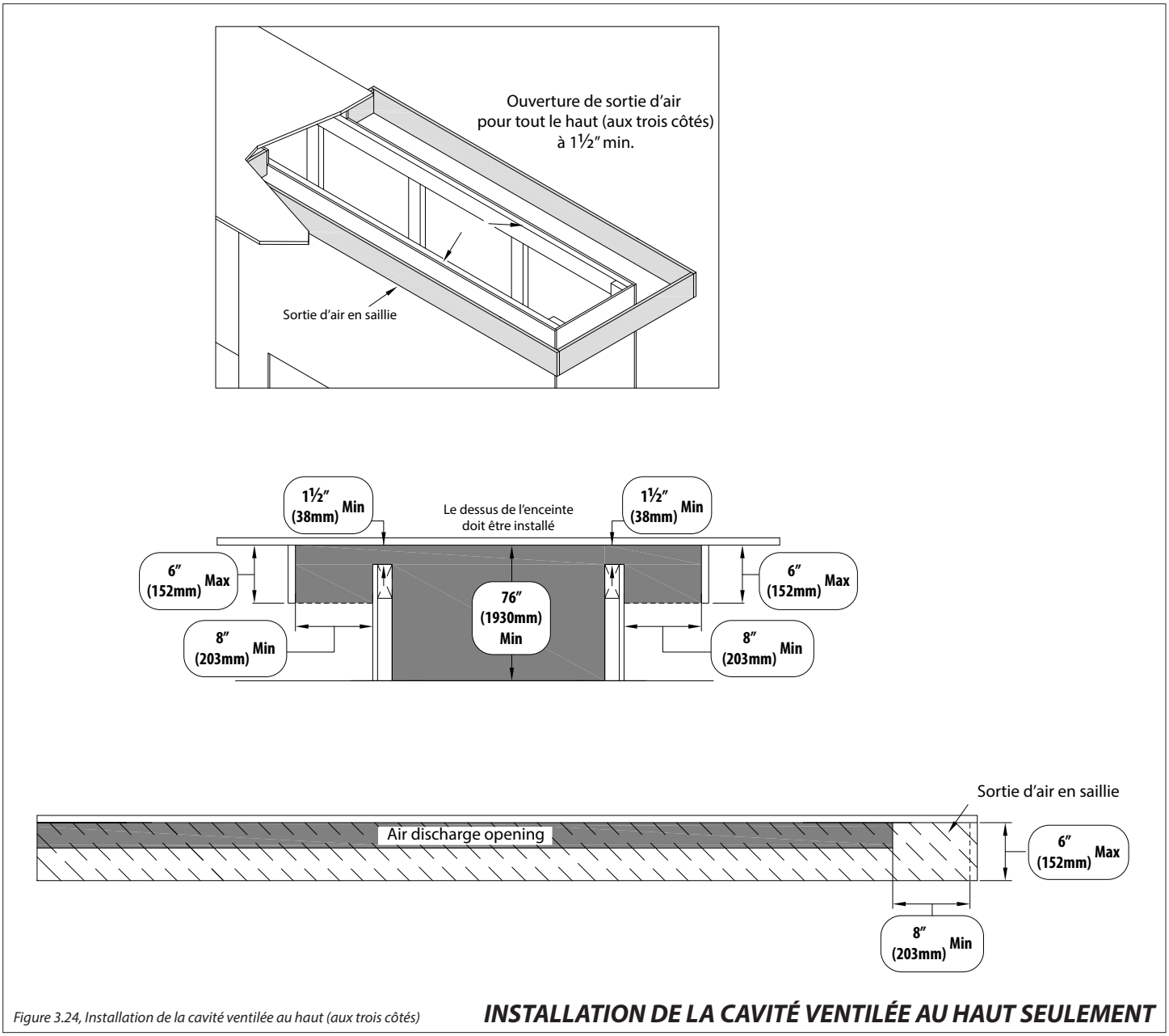

Figure 3.24, Installation de la cavité ventilée au haut (aux trois côtés)

INSTALLATION DE LA CAVITÉ VENTILÉE AU HAUT SEULEMENT

3.9.5.1 Autre installation possible de la cavité ventilée au haut

- La Figure 3.25 montre l'installation d'une moulure couronnée (ou bordure de finition similaire) allant jusqu'au bord de l'ouverture de sortie d'air. 12 po (305 mm) est la longueur maximale de projection de moulure couronnée ou de bordure de finition, et vous devez maintenir un dégagement de 1-1/2 po (38 mm) pour toute la longueur de moulure couronnée ou de bordure de finition. Cette moulure ou bordure ne doit pas réduire la surface d'ouverture minimale exigée.

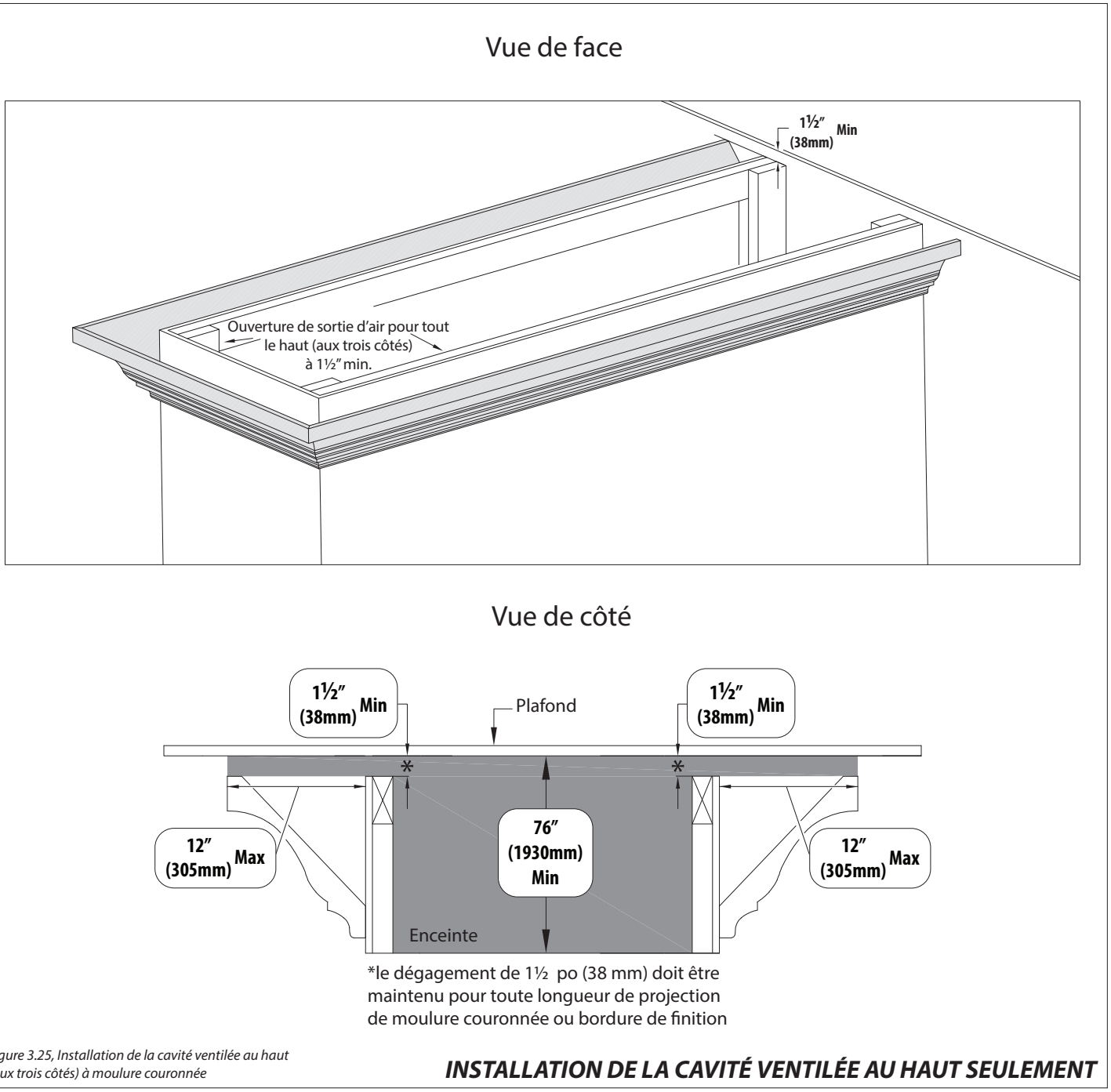

Figure 3.25, Installation de la cavité ventilée au haut (aux trois côtés) à moulure couronnée

INSTALLATION DE LA CAVITÉ VENTILÉE AU HAUT SEULEMENT

4.0 FAÇADE ET FINITION

4.1 Exigences du matériau de façade pour l'installation standard

AVERTISSEMENT: Tous les dégagements minimums exigés aux matériaux combustibles doivent être maintenus autour de l'appareil et du conduit d'évacuation.

NOTE: Voir la Section 4.5 Exigences du matériau de façade de Komfort Zone et cavité ventilée (page 43) pour les exigences additionnelles de dégagements du manteau, de l'âtre et des murs latéraux adjacents.

4.1.1 Exigences du manteau et de l'âtre

IMPORTANT: Si vous prévoyez installer une extension d'âtre et un contour optionnel, voir la Section 4.4 Directives de finition pour les contours optionnels (page 42), pour l'espace permis pour les matériaux de finition, pour assurer l'installation adéquate du contour. Utilisez la mesure 'B' à la Figure 4.10 (page 42) pour l'espace requis entre le bas du bord de finition du foyer et l'âtre.

- **Profondeur du manteau combustible :** Comme la Figure 4.1 (page 35) l'indique, la bordure de finition de 3/4 po (19 mm) peut commencer à 8 po (203 mm) au-dessus du bord de finition du foyer avec un manteau de 6 po (152 mm) commençant à 11-1/2 po (292 mm) au-dessus du bord de finition. La profondeur du manteau peut augmenter de 1 po (25 mm) pour chaque 1 po (25 mm) de hauteur additionnelle, à partir d'un manteau de 6 po (152 mm).
- **Extension d'âtre en matériau combustible :** Tel qu'indiqué à la Figure 4.1 (page 34), le bas du bord de finition peut arriver à égalité avec le dessus de l'extension d'âtre, si vous n'utilisez aucun contour optionnel. Si vous installez un contour optionnel, voir la Section 4.4 Directives de finition pour les contours optionnels (page 42).
- **Profondeur du manteau incombustible - Dégagement vertical minimal et profondeur maximale :** Avec un manteau incombustible, un dégagement vertical minimal de 6 po (152 mm) est permis au-dessus du bord de finition avec une profondeur maximale de 6 po (152 mm). La profondeur du manteau peut augmenter de 1 po (25 mm) pour chaque 1 po (25 mm) de hauteur additionnelle, à partir d'un manteau de 6 po (203 mm). Voir la Figure 4.2 (page 36).
- **Montants (piédroits) du manteau :** Mêmes directives que la section «Dégagement au revêtement latéral combustible», ci-dessous. Voir la Figure 4.3 à la page 37. Si vous installez un contour optionnel, voir la Mesure 'A', à la Section 4.4 Directives de finition pour les contours optionnels (page 42), pour le dégagement exigé entre les côtés du contour optionnel et les matériaux de finition.
- **Dégagement au revêtement latéral combustible :** Le revêtement latéral combustible non limité («unlimited combustible side trim») peut affleurer au bord de finition latéral du foyer. Voir la Figure 4.3 à la page 37. ***Si vous installez un contour optionnel,*** voir la Mesure 'A', à la Section 4.4 Directives de finition pour les contours optionnels (page 42), pour le dégagement exigé entre les côtés du contour optionnel et les matériaux de finition.

4.1.2 Exigences des murs latéraux adjacents

- Le dégagement minimal entre les murs latéraux adjacents et les bords de finition latéraux du foyer est de 0 po (0 mm). Voir la Figure 4.3 à la page 37. ***Si vous installez un contour optionnel***, voir la Mesure 'A', à la Section 4.4 Directives de finition pour les contours optionnels (page 42), pour le dégagement exigé entre les côtés du contour optionnel et les matériaux de finition.

4.1.3 Exigences de façade

AVERTISSEMENT : Maintenez tous les dégagements minimums exigés aux matériaux combustibles, à partir du foyer et du conduit d'évacuation.

- Des matériaux incombustibles sont exigés au-dessus et aux côtés du foyer. Ce foyer peut loger des matériaux de façade incombustibles ayant 1/2 po (12 mm) d'épaisseur maximale. Voir les dimensions aux Figures 4.5 et 4.6 (page 39).
- Le kit optionnel de bordures de finition nº CWST-FTK a un bord de finition de 3/4 po (19 mm) pour dissimuler le bord non fini des matériaux. Voir la Section 4.2, Kit optionnel de bordures de finition (FTK) : CWST-FTK à la page 39.
- Les matériaux de façade installés doivent arrêter aux bords de finition (arêtes saillantes) qui entourent le cadre vitré. N'installez aucun matériau au-delà de ces limites, car le cadre vitré doit pouvoir être facilement retiré pour l'entretien. Si vous installez un contour optionnel, voir les mesures à la Section 4.4 (page 42) car vous devrez peut-être laisser de l'espace pour dégager les bords de finition et pouvoir installer correctement le countour.
- Il est acceptable de pré-percer des trous et d'utiliser des vis auto-taraudeuses pour fixer les matériaux incombustibles au-dessus et aux côtés de la façade du foyer. La Figure 4.6 montre les zones permises où la profondeur de pénétration maximale des vis à travers l'enveloppe externe du foyer est de 1/2 po (13mm).

4.1.4 Recommandations de finition

NOTE : La surface de la zone au-dessus de l'appareil peut être affectée par les hautes températures qu'émet l'appareil. Pour réduire le risque de fissures aux panneaux de gyproc, Hussong Mfg. recommande les méthodes suivantes :

- Vérifier que les matériaux incombustibles et les panneaux de sheetrock sont secs et exempts de poussière.
- Lorsque vous posez du ruban à joints et que vous comblez les joints, on recommande d'utiliser du ruban à joints, du treillis et des composés à joint résistants à la chaleur, tels Durabond. Les joints doivent avoir séché selon les recommandations du fabricant.
- Pour une surface peinturée, utilisez un apprêt de haute qualité au latex acrylique (ou une peinture-émulsion acrylique) et une couche de finition. Évitez les peintures mates ou de couleur pâle, pour éviter la décoloration.

Colombages 2" x 4" (nominal) utilisés pour l'encadrement

Aucun contour

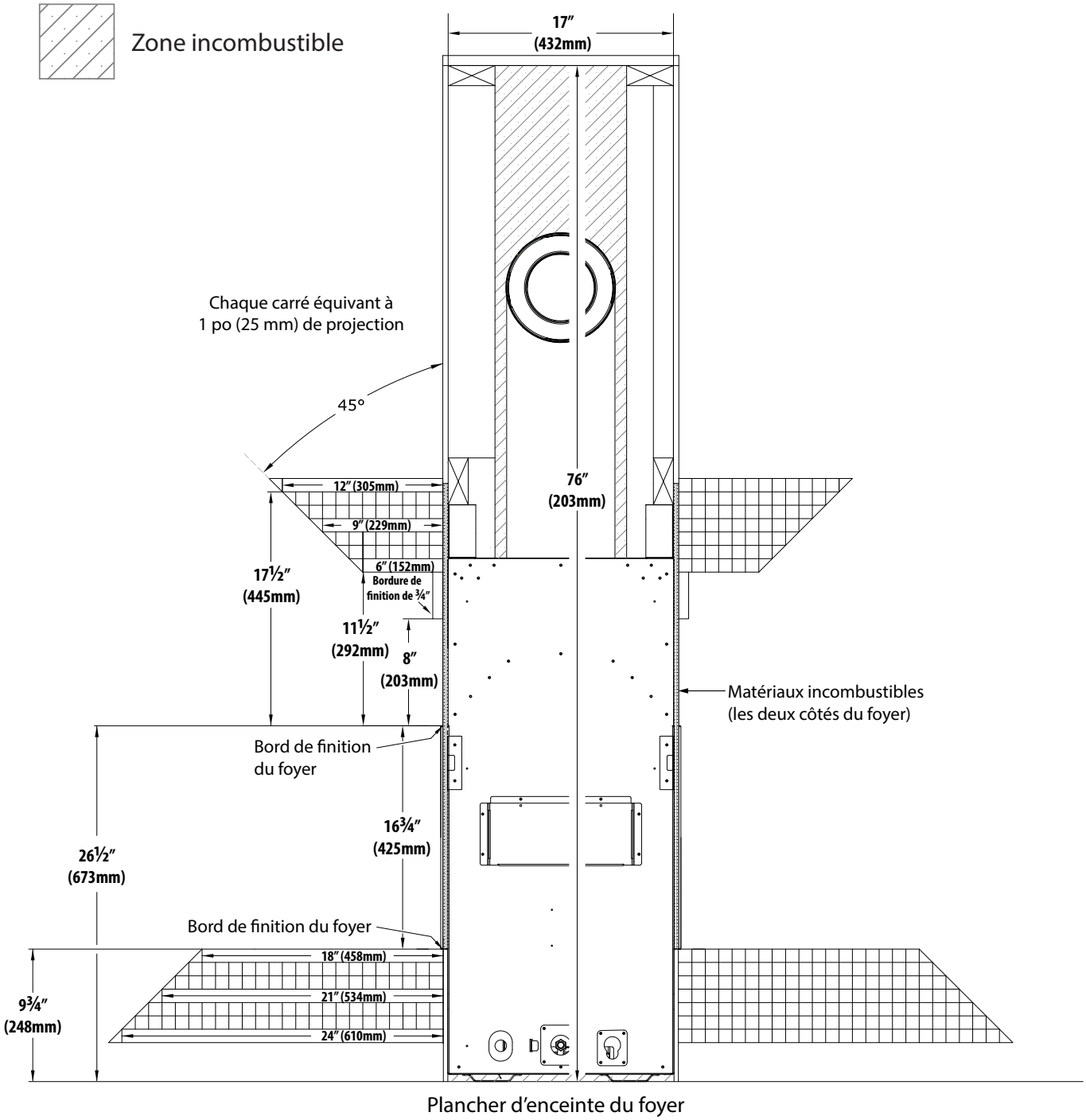

Figure 4.1, Exigences du manteau combustible pour installations standard

INSTALLATION STANDARD

Colombages 2" x 4" (nominal) utilisés pour l'encadrement

Aucun contour

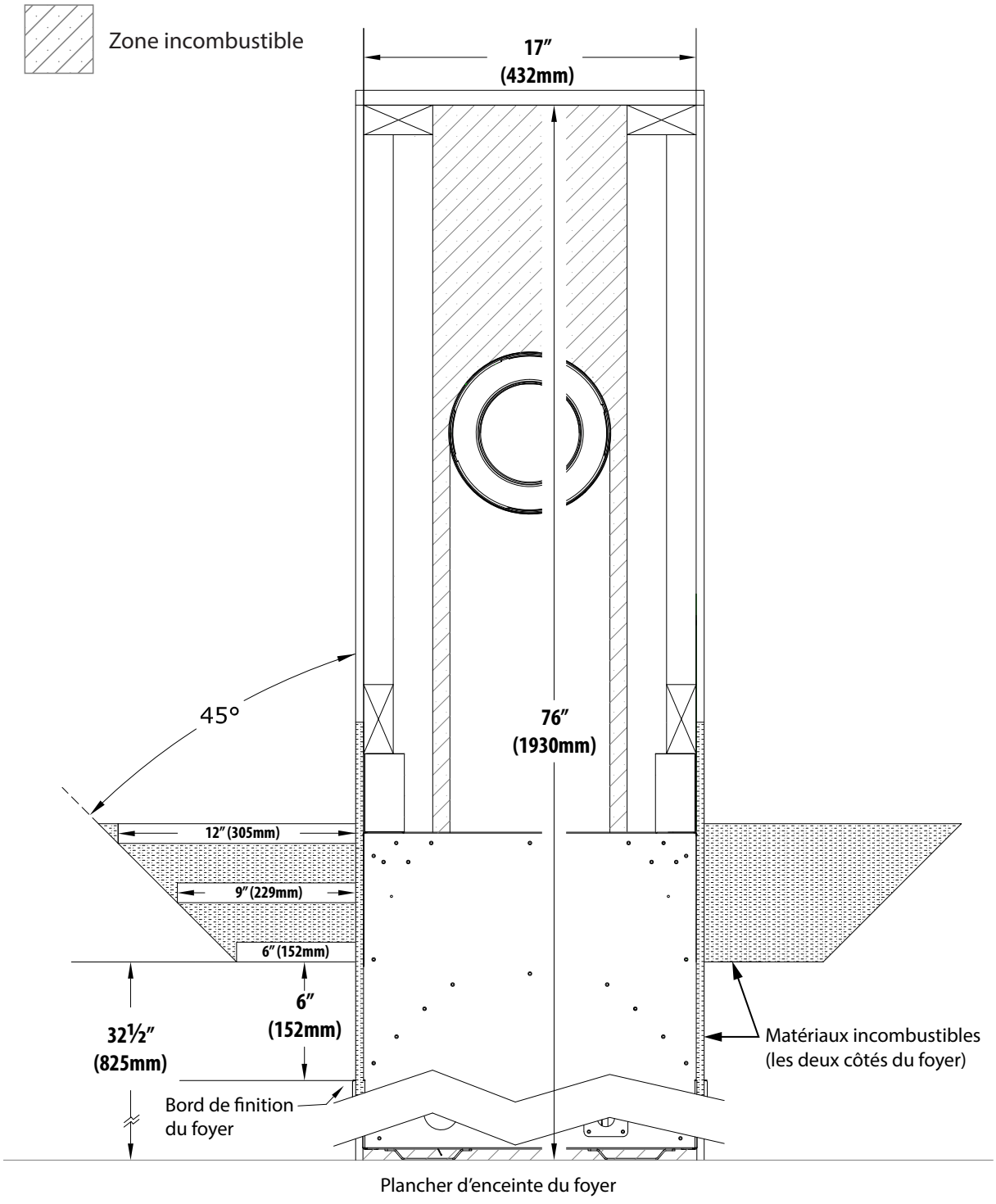

Figure 4.2, Exigences du manteau incombustible pour installations standard

INSTALLATION STANDARD

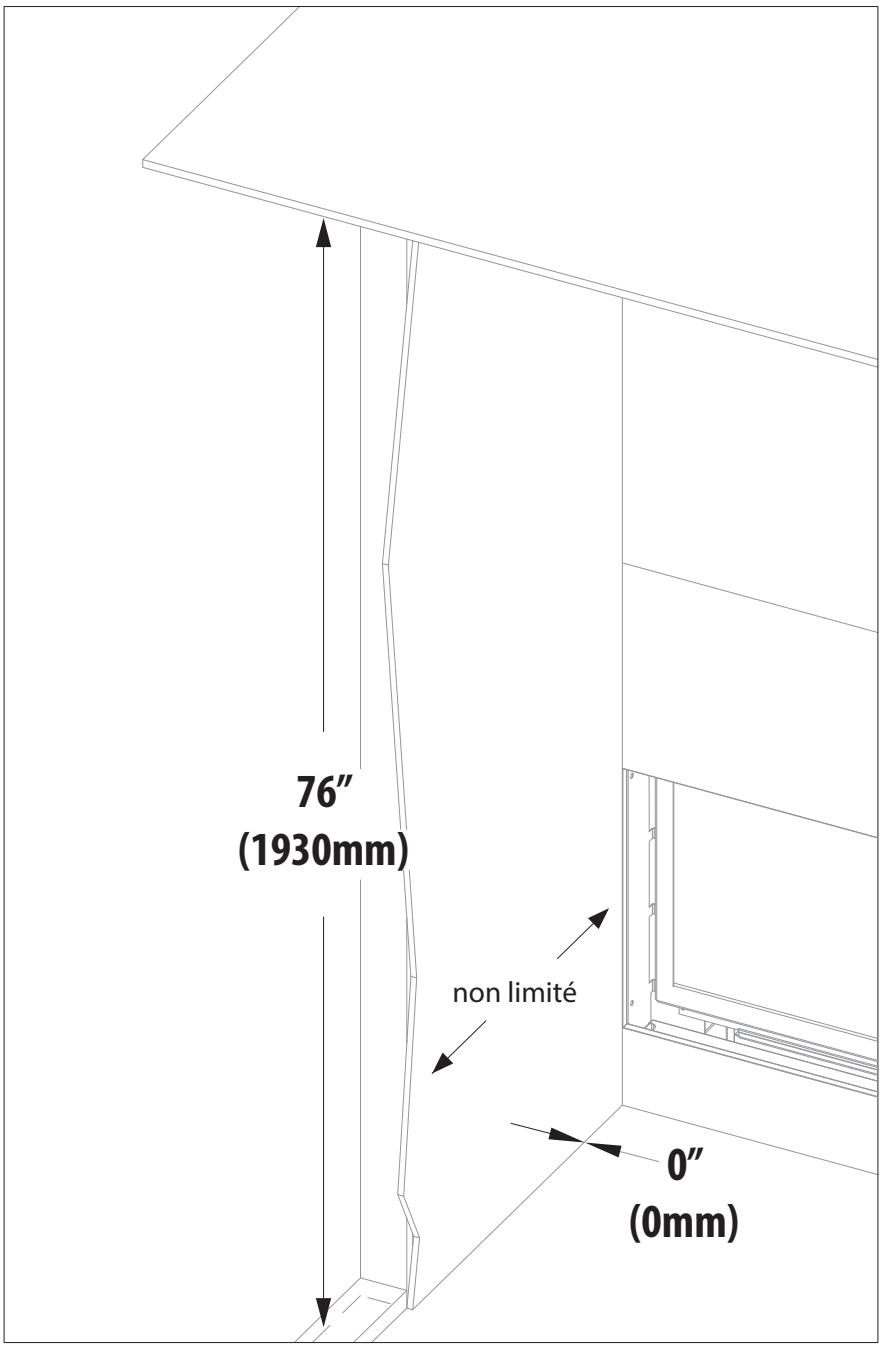

Figure 4.3, Exigences de murs latéraux pour installation standard

INSTALLATION STANDARD

Colombages 2" x 4" (nominal) utilisés pour l'encadrement

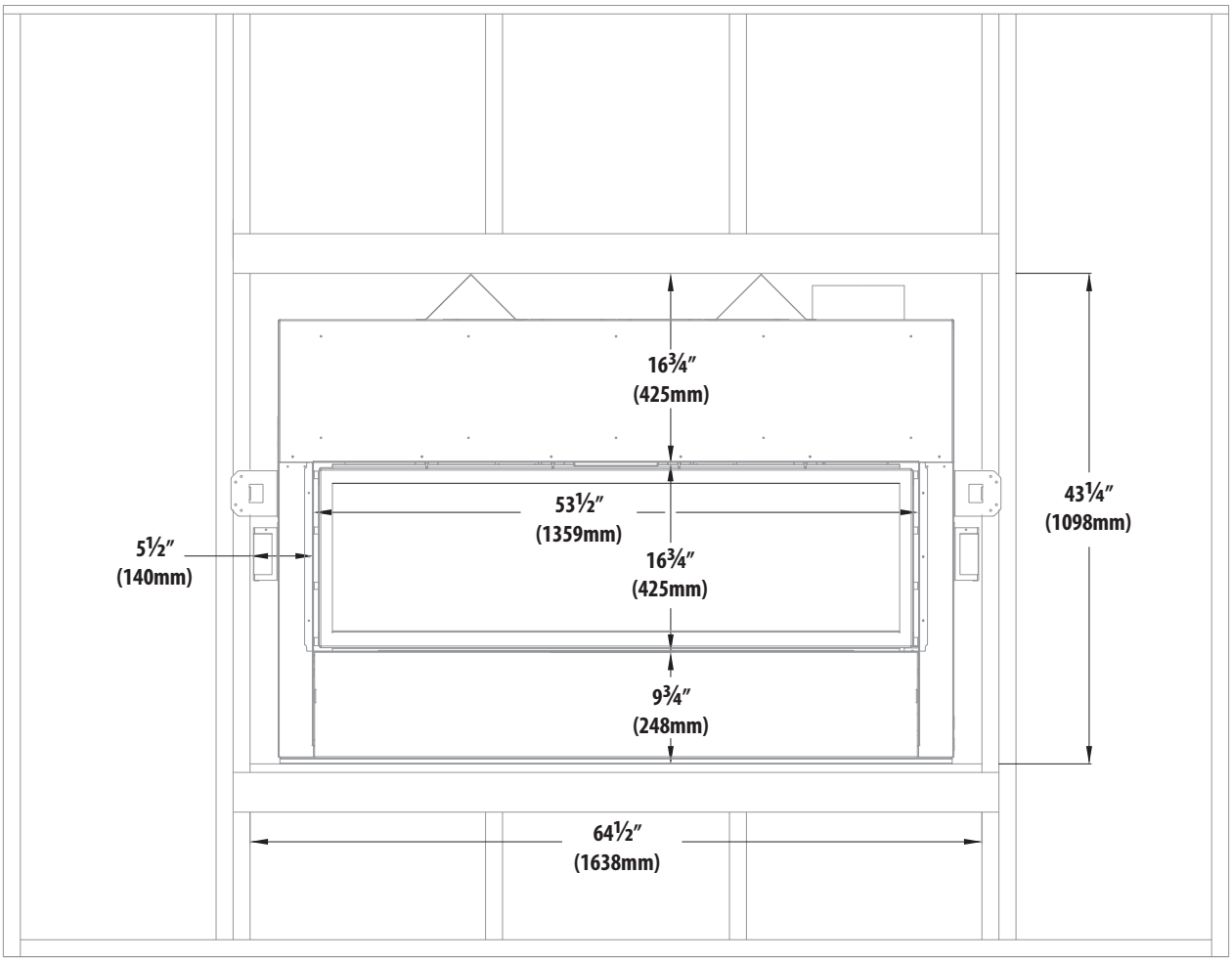

Figure 4.4, Dimensions de l'ouverture finie

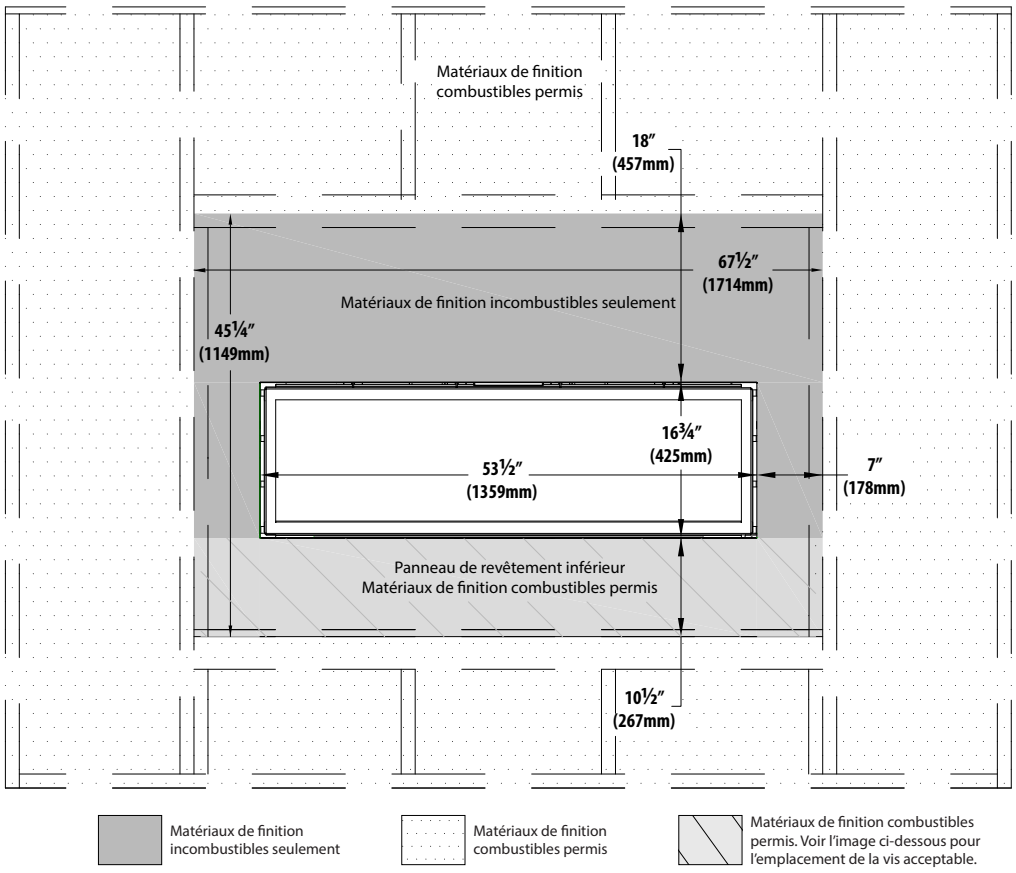

Figure 4.5, Dimensions minimums des matériaux incombustibles

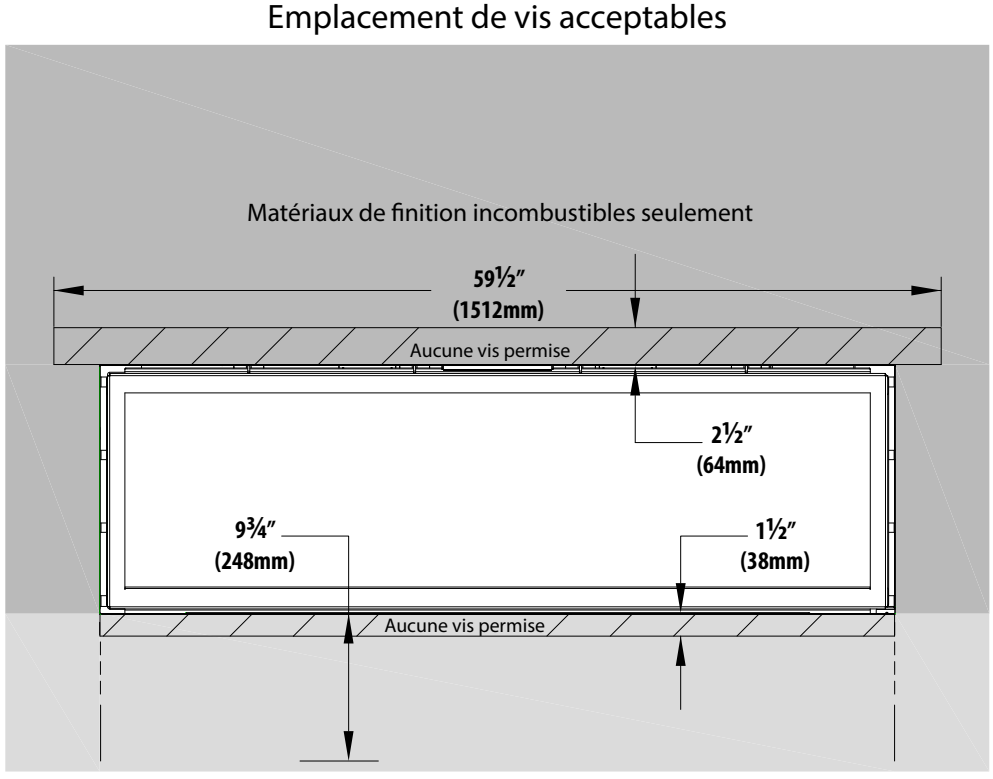

Figure 4.6, Dimensions minimums des matériaux incombustibles emplacements de vis

4.2 Kit optionnel de bordures de finition (FTK) : CWST-FTK

IMPORTANT: Ce kit de bordures de finition assemblé doit être fixé au foyer avant de procéder à l'installation du foyer.

Ce kit de bordures de finition (fourni avec le foyer) permet des bords de finition plus profonds pour loger des matériaux de finition tels que la pierre.

Vous devrez peut-être marquer des trous de pré-perçage avant de fixer les bordures de finition au foyer.

Ce kit inclut : (8) pièces de bordures de finition; (36) vis

1. Installez la bordure de finition supérieure. Fixez-la au foyer en insérant les vis dans les trous de la bordure de finition.
2. Installez les bordures de finition latérales. Fixez-la au foyer en insérant les vis dans les trous de la bordure de finition.
3. Installez la bordure de finition inférieure. Fixez-la au foyer en insérant les vis dans les trous de la bordure de finition.
4. Répéter cette procédure pour l'autre face du foyer.

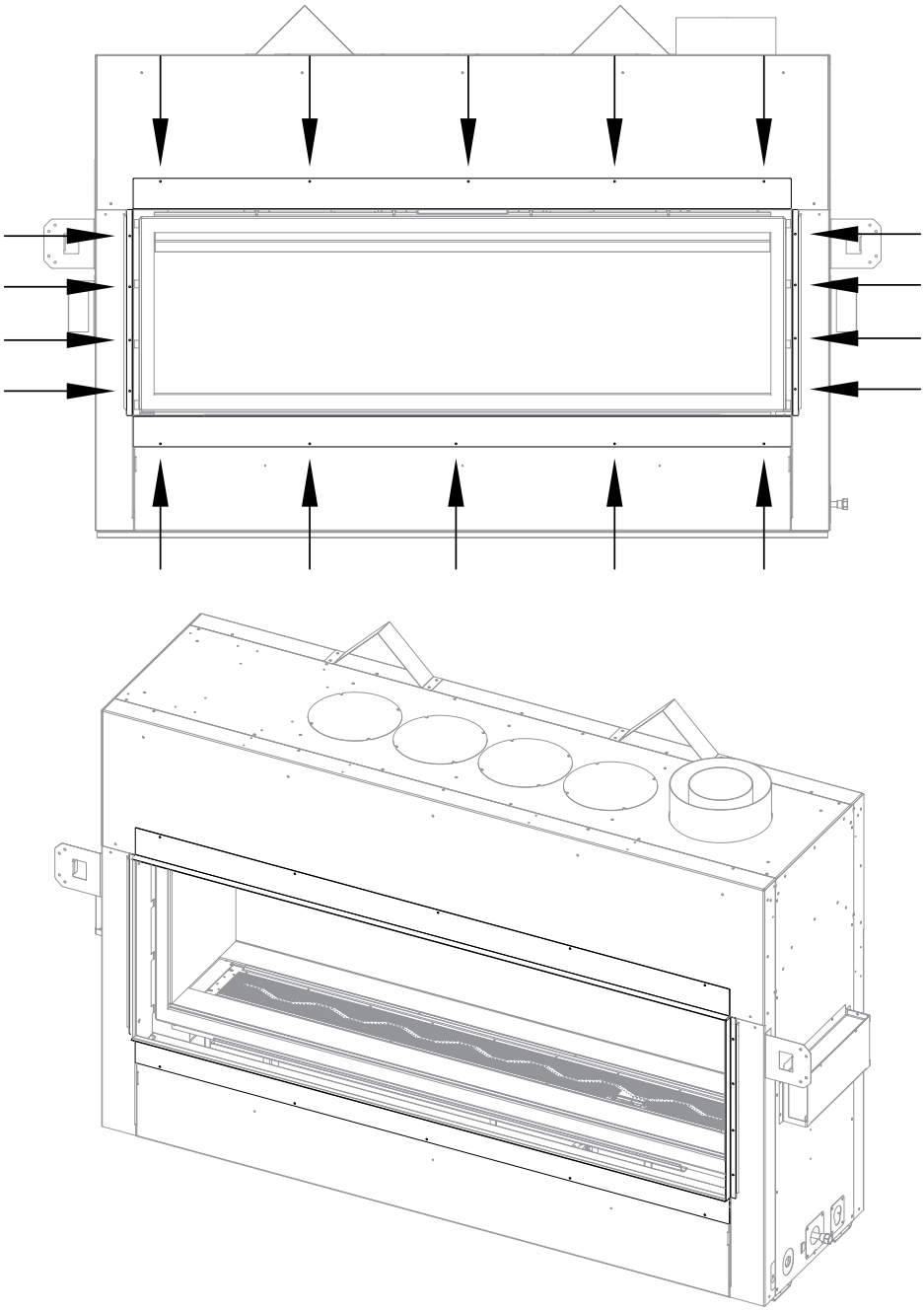

Figure 4.7, Kit optionnel de bordures de finition nº CWST-FTK

4.3 Installation de l'écran pare-étincelles

4.3.1 Écran pare-étincelles (CWST-ES)

1. Repérez les (2) fentes situées de chaque côté du caisson du foyer.
2. Alignez les languettes à encoches, situées à l'arrière de l'écran pare-étincelles, avec les fentes sur les côtés du caisson du foyer.
3. Soulevez légèrement l'écran pare-étincelles pour insérer les languettes dans les fentes, puis abaissez-le en place.

- Pour retirer l'écran pare-étincelles : Soulevez-le et sortez-le des fentes.

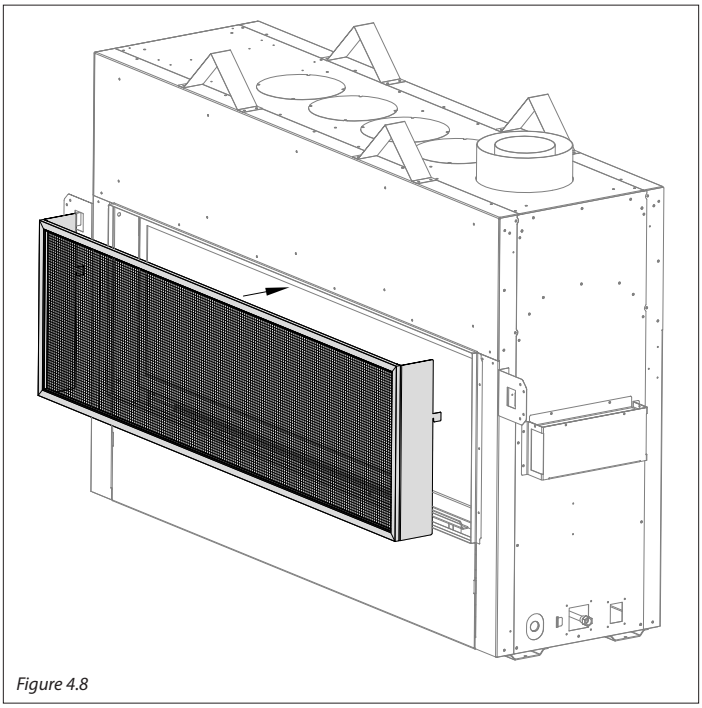

Figure 4.8

4.3.2 Contours optionnels

1. Retirez l'écran pare-étincelles.
2. Repérez les (2) écrous de fixation de chaque côté du caisson du foyer.
3. Alignez les trous de fixation du contour avec les écrous de fixation correspondants.
4. Fixez en places avec (4) vis à tête bombée (fournies).
5. Réinstallez l'écran pare-étincelles.

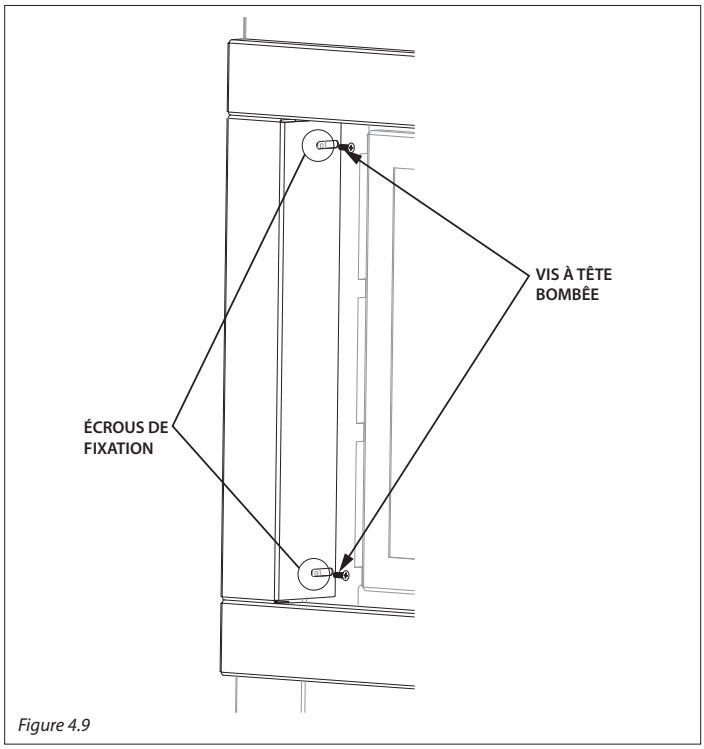

Figure 4.9

4.4 Directives de finition pour les contours optionnels

- La Figure 4.10 montre les limites des matériaux de finition, mesurées à partir du bord de finition, pour permettre d'installer l'un des contours optionnels. La plupart des matériaux ne pourront pas s'installer en dessous du contour optionnel, une fois installé.
- La mesure 'A' montre l'espace à laisser de chaque côté.
- La mesure 'B' montre l'espace à laisser au haut et au bas.

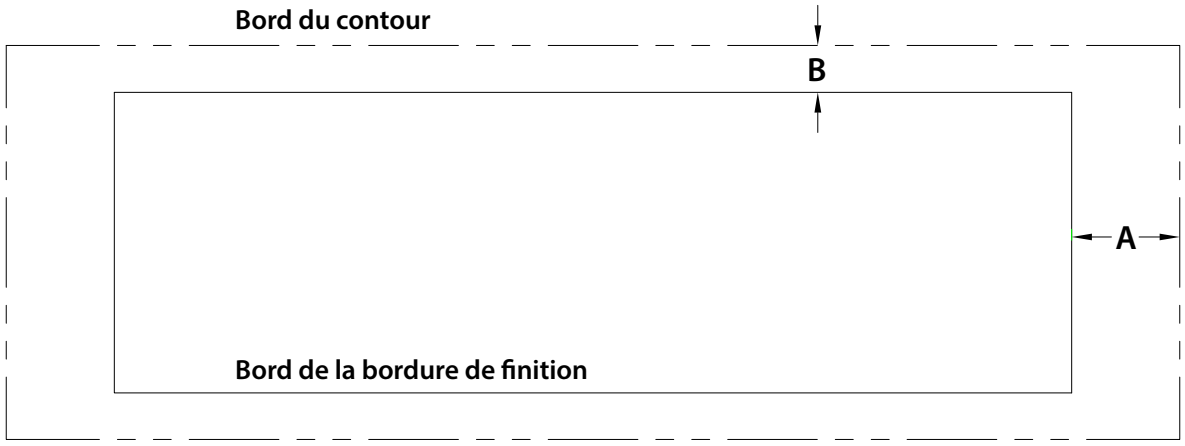

Contour	A	B
CW50-RS	3/4" (19mm)	3/4" (19mm)
CW50-RS4	2-5/8" (66mm)	2-5/8" (66mm)
CW50-GS	6" (152mm)	2-1/2" (64mm)
CW50-FS	3-1/8" (79mm)	3-1/8" (79mm)

Figure 4.10, Directives d'installation des matériaux de finition

4.5 Exigences du matériau de façade de Komfort Zone et cavité ventilée

AVERTISSEMENT: Tous les dégagements minimums exigés aux matériaux combustibles doivent être maintenus autour de l'appareil et du conduit d'évacuation.

4.5.1 Exigences du manteau et de l'âtre

IMPORTANT: Si vous prévoyez installer une extension d'âtre et un contour optionnel, voir la Section 4.4 Directives de finition pour les contours optionnels (page 42), pour l'espace permis pour les matériaux de finition, pour assurer l'installation adéquate du contour. Utilisez la mesure 'B' à la Figure 4.10 (page 42) pour l'espace requis entre le bas du bord de finition du foyer et le début de l'âtre ou du manteau.

- **Projections de manteau et l'âtre combustible** - Voir la Figure 4.11 à la page 44 pour les dégagements de façade et de finition. ***Si vous installez un contour optionnel,*** voir la Section 4.4 Directives de finition pour les contours optionnels (page 42).
- **Montants (piédroits) du manteau :** Mêmes directives que la section «Dégagement au revêtement latéral combustible», ci-dessous. Voir la Figure 4.12 à la page 45. ***Si vous installez un contour optionnel***, voir la Mesure 'A', à la Section 4.4 Directives de finition pour les contours optionnels (page 42), pour le dégagement exigé entre les côtés du contour optionnel et les matériaux de finition.
- **Dégagement au revêtement latéral combustible :** Le revêtement latéral combustible de 1 po (25 mm) («1" [25 mm] combustible side trim») peut affleurer au bord de finition latéral du foyer. Après les premiers 5 po (127 mm), cette projection est non limitée. Voir la Figure 4.12 à la page 45. ***Si vous installez un contour optionnel,*** voir la Mesure 'A', à la Section 4.4 Directives de finition pour les contours optionnels (page 42), pour le dégagement exigé entre les côtés du contour optionnel et les matériaux de finition.

4.5.2 Exigences des murs latéraux adjacents

- Le dégagement minimal entre les murs latéraux adjacents et les bords de finitions latéraux du foyer est de 5 po (127 mm). Voir la Figure 4.12 à la page 45. ***Si vous installez un contour optionnel,*** voir la Mesure 'A', à la Section 4.4 Directives de finition pour les contours optionnels (page 42), pour le dégagement exigé entre les côtés du contour optionnel et les matériaux de finition.

4.5.3 Exigences de façade

AVERTISSEMENT : Maintenez tous les dégagements minimums exigés aux matériaux combustibles, à partir du foyer et du conduit d'évacuation.

- Des matériaux incombustibles sont exigés au-dessus et aux côtés du foyer. Ce foyer est conçu pour loger des matériaux de façade incombustibles ayant 1/2 po (19 mm) d'épaisseur maximale. Voir la Figure 4.5 et 4.6 à la page 39.
- Le kit optionnel de bordures de finition nº CWST-FTK a un bord de finition de 3/4 po (19 mm) pour dissimuler le bord non fini des matériaux. Voir la Section 4.2, Kit optionnel de bordures de finition (FTK) : CWST-FTK à la page 40.
- Les matériaux de façade installés doivent arrêter aux bords de finition (arêtes saillantes) qui entourent le cadre vitré. N'installez aucun matériau au-delà de ces limites, car le cadre vitré doit pouvoir être facilement retiré pour l'entretien.
- Il est acceptable de pré-percer des trous et d'utiliser des vis auto-taraudeuses pour fixer les matériaux incombustibles au haut et aux côtés de la façade du foyer. N'utilisez pas des vis trop longues. Voir la Figure 4.6 à la page 39.

4.5.4 Recommandations de finition

NOTE : La surface de la zone au-dessus de l'appareil peut être affectée par les hautes températures qu'émet l'appareil. Pour réduire le risque de fissures aux panneaux de gyproc, Hussong Mfg. recommande les méthodes suivantes :

- Vérifier que les matériaux incombustibles et les panneaux de sheetrock sont secs et exempts de poussière.
- Lorsque vous posez du ruban à joints et que vous comblez les joints, on recommande d'utiliser du ruban à joints, du treillis et des composés à joint résistants à la chaleur, tels Durabond. Les joints doivent avoir séché selon les recommandations du fabricant.
- Pour une surface peinturée, utilisez un apprêt de haute qualité au latex acrylique (ou une peinture-émulsion acrylique) et une couche de finition. Évitez les peintures mates ou de couleur pâle, pour éviter la décoloration.

4.5.4.1 Matériaux de finition murale combustibles

- La Figure 4.13 (page 46) montre l'installation de matériaux combustibles de finition murale d'une épaisseur maximale de 1 po (25 mm).
- Toutes les options de cavité ventilée et tous les Kit(s) Komfort Zone permettent d'installer des matériaux combustibles d'une épaisseur maximale de 1 po (25 mm) arrivant jusqu'aux bords de finition du foyer, et jusqu'aux bords des ouvertures de sortie d'air de la cavité ventilée. Les matériaux de finition ne doivent pas boucher et réduire les dimensions minimales des ouvertures de sortie d'air de la cavité ventilée.
- Ces matériaux combustibles sont installés par dessus tous les matériaux incombustibles exigés, tels que montrés à la Figure 4.5 et la Figure 4.6 (page 39).

Colombages 2" x 4" (nominal) utilisés pour l'encadrement

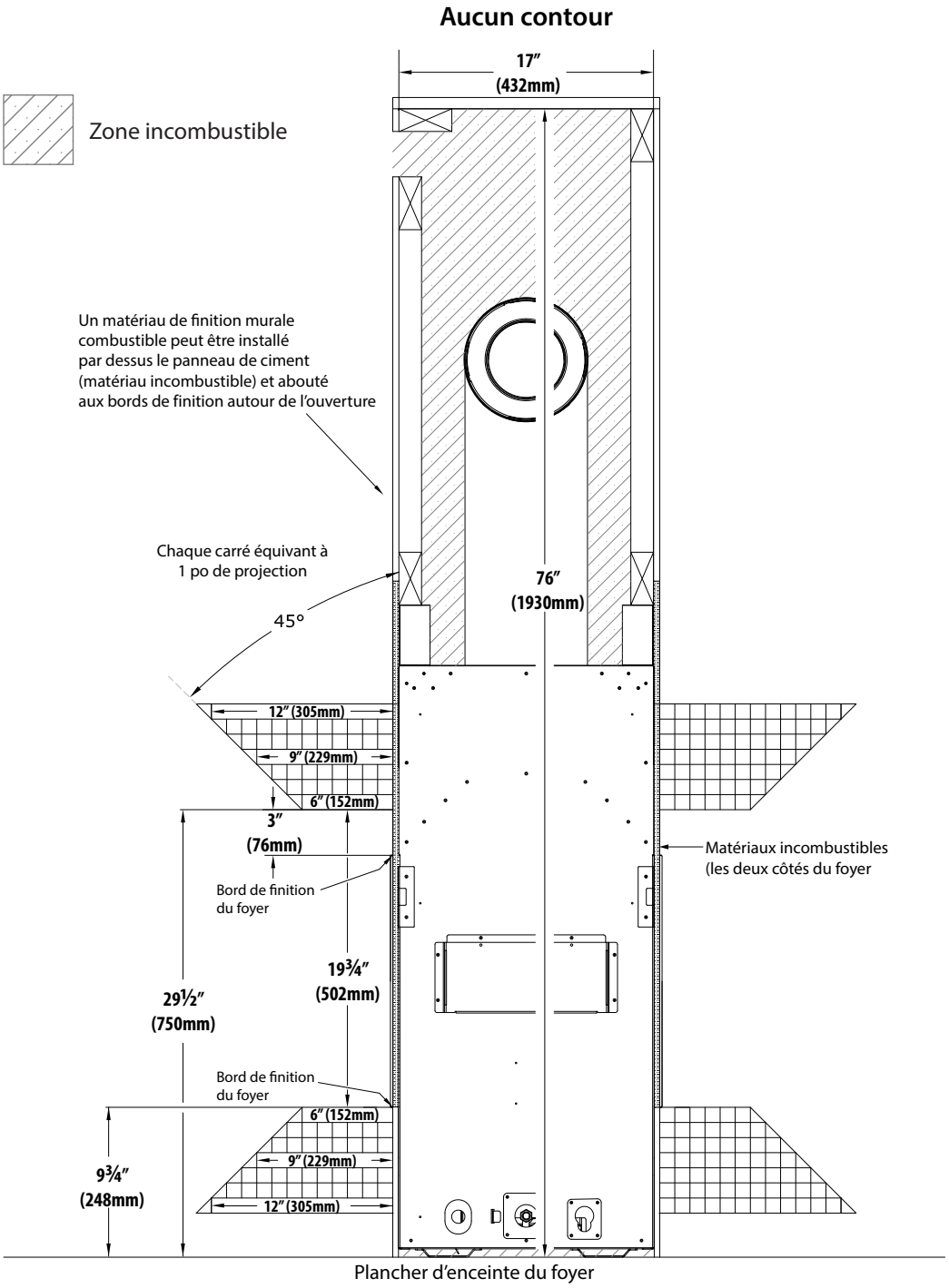

Figure 4.11, Dégagements de l'âtre et du manteau pour une installation sans contour

INSTALLATION DE LA CAVITÉ VENTILÉE ET LE KZK SEULEMENT

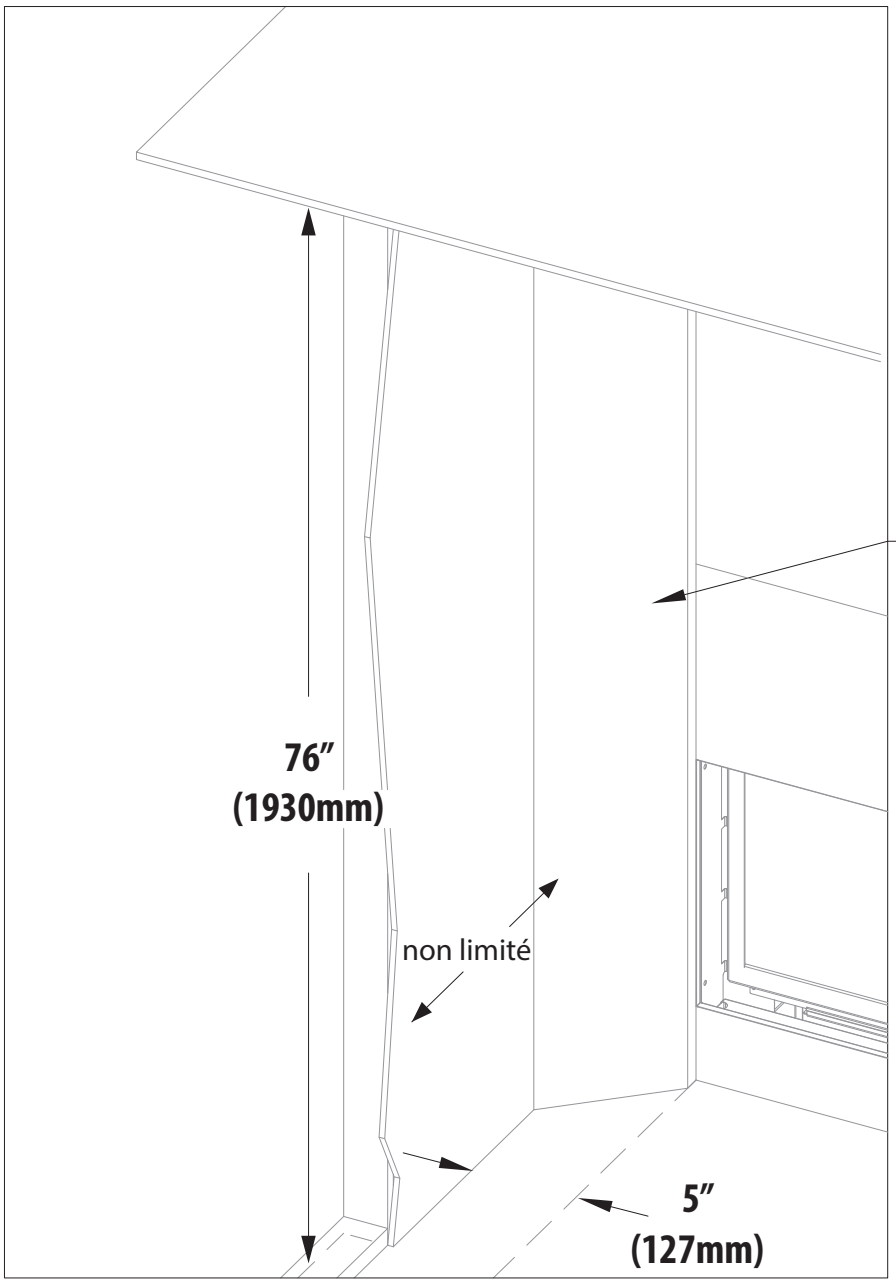

Vue du dessus

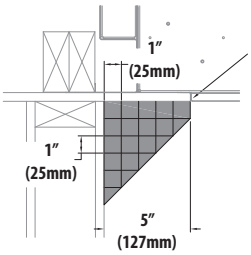

Figure 4.12, Exigences de murs latéraux pour installation cavité ventilée et KZK

INSTALLATION DE LA CAVITÉ VENTILÉE ET LE KZK SEULEMENT

Encadrement de colombages 2" x 4" (nominal)

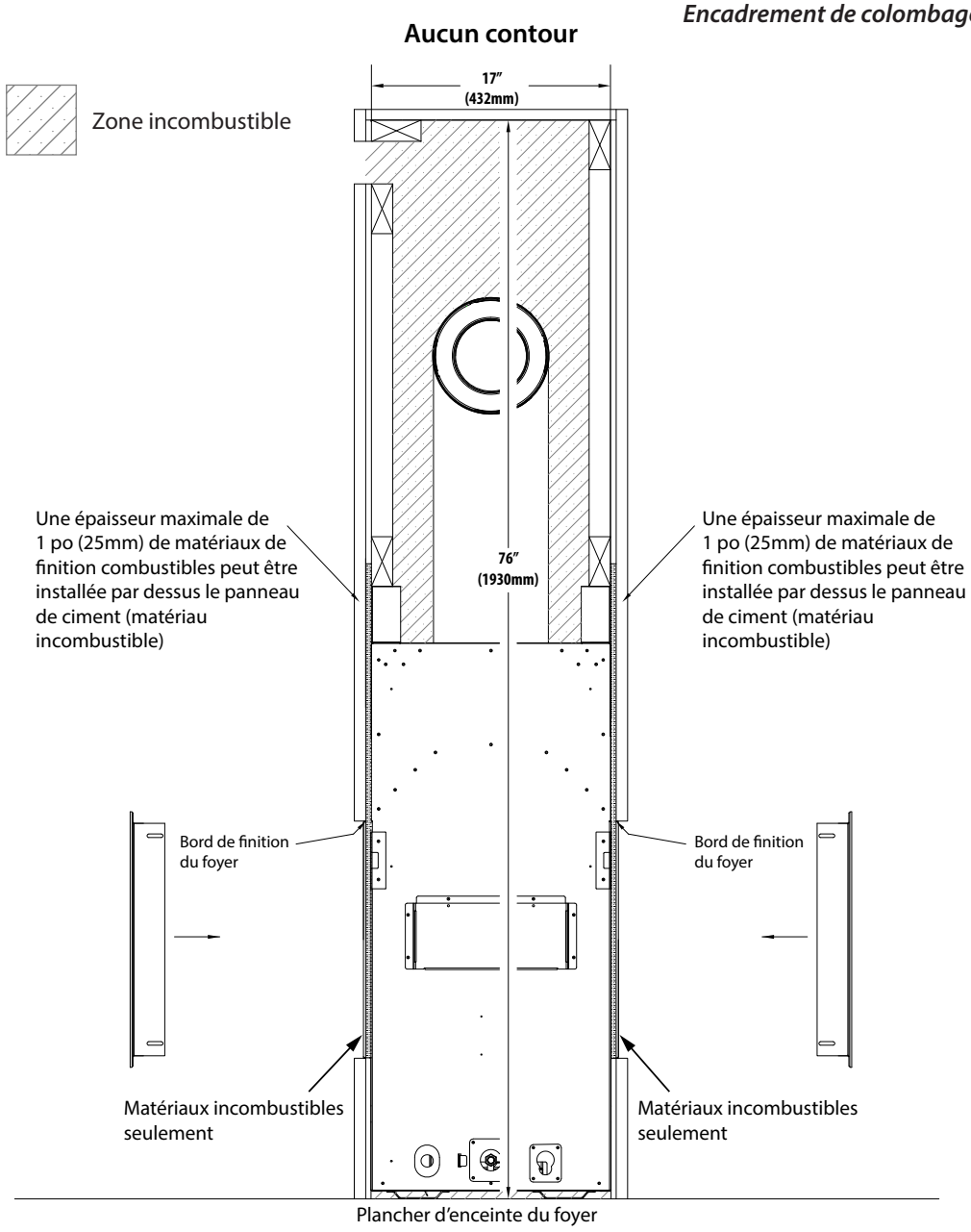

Figure 4.13, Matériaux de finition murale combustibles

INSTALLATION DE LA CAVITÉ VENTILÉE ET LE KZK SEULEMENT

5.0 RACCORDEMENT DE LA CONDUITE DE GAZ

5.1 Conversion de gaz

Les kits de conversion de gaz sont vendus séparément.

ATTENTION: La conversion doit être effectuée conformément aux règlements des autorités provinciales ayant juridiction et conformément aux règlements du code d'installation ANSI Z223.1.

Ce foyer encastrable (tel que livré) est prêt à fonctionner au gaz naturel. Si vous le convertissez au propane, suivez les instructions fournies avec le kit de conversion.

5.2 Installation de la conduite de gaz

AVERTISSEMENT: L'installation de la conduite de gaz doit être effectuée seulement par un installateur qualifié, conformément aux codes du bâtiment locaux, s'il y en a. Sinon, suivre la norme ANSI 223.1. État du Massachusetts: L'installation doit être faite seulement par un monteur d'installation au gaz ou un plombier certifié.

NOTE: Cet appareil et son robinet d'arrêt individuel doivent être débranchés de la tuyauterie d'alimentation de gaz lors des essais de pressurisation de tuyauterie si la pression d'essai est supérieure à ½ psi (3,5 kPa). Pour les pressions d'essai inférieures ou égales à ½ psi (3,5 kPa), l'appareil doit être isolé de la tuyauterie d'alimentation de gaz, en fermant son robinet d'arrêt manuel individuel.

- Un robinet d'arrêt manuel homologué (et approuvé par l'État du Massachusetts) de ½ po à poignée en «T» et un raccord de gaz flexible doivent être raccordés à l'entrée de la valve de contrôle de gaz de ½ po. Si vous utilisez des composants de substitution, consultez les codes locaux, pour vérifier la conformité.
- Ce foyer est muni d'un raccord de gaz flexible de 3/8 po (10 mm) x 36 po (914 mm) de long et d'un robinet d'arrêt manuel.
- Insérez la conduite de gaz à l'intérieur du foyer encastrable, préférablement à travers le trou d'accès pré-percés prévus à cet effet. Voir la Figure 2.1, Dimensions de l'appareil CLW-ST á la page 9. La conduite de gaz doit se rendre jusqu'au point de raccordement du robinet d'arrêt et de la conduite de gaz flexible.
- Installez la conduite de gaz de façon à ne pas obstruer le fonctionnement du ventilateur.
- Pour les installations à haute altitude, consultez votre fournisseur de gaz local ou les autorités ayant juridiction, pour les méthodes de calibrage appropriées («rating methods»).

Tableau 5.1, Pressions de gaz à l'entrée

Combustible	Pression de gaz à l'entrée (Minimum)	Pression de gaz à l'entrée (Maximum)
Gaz naturel	5 po WC (1,25 kPa) *7 po WC (1,74 kPa) recommandé*	10,5 po WC (2,62 kPa)
Propane	12 po WC (2,99 kPa) *recommandé*	13 po WC (3,24 kPa)

6.0 EMPLACEMENT DE LA TERMINAISON

6.1 Dégagements des terminaisons d'évacuation à tirage naturel verticales

ATTENTION : Cet appareil à gaz ne doit pas être raccordé ou joint à un conduit de cheminée desservant un autre appareil.

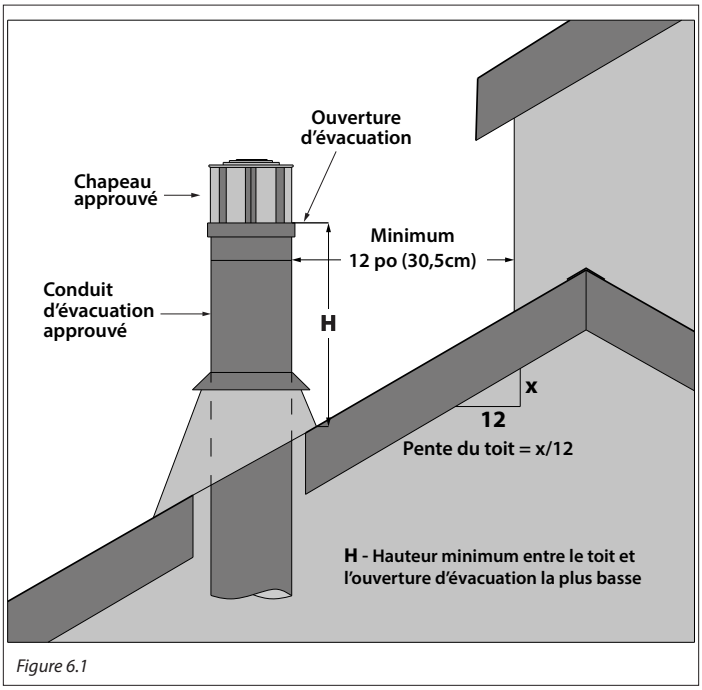

Figure 6.1

	Hauteur Minimum (H)	
Pente du toit	**Pieds**	**Mètres**
Plat à 6/12	1.0	0.30
Plus de 6/12 jusqu'à 7/12	1.25	0.38
Plus de 7/12 jusqu'à 8/12	1.5	0.46
Plus de 8/12 jusqu'à 9/12	2.0	0.61
Plus de 9/12 jusqu'à 10/12	2.5	0.76
Plus de 10/12 jusqu'à 11/12	3.25	0.99
Plus de 11/12 jusqu'à 12/12	4.0	1.22
Plus de 12/12 jusqu'à 14/12	5.0	1.52
Plus de 14/12 jusqu'à 16/12	6.0	1.83
Plus de 16/12 jusqu'à 18/12	7.0	2.13
Plus de 18/12 jusqu'à 20/12	7.5	2.27
Plus de 20/12 jusqu'à 21/12	8.0	2.44

6.2 Emplacements et dégagements du chapeau d'évacuation à tirage naturel

ATTENTION : Cet appareil à gaz ne doit pas être raccordé à un conduit de cheminée desservant un autre appareil.

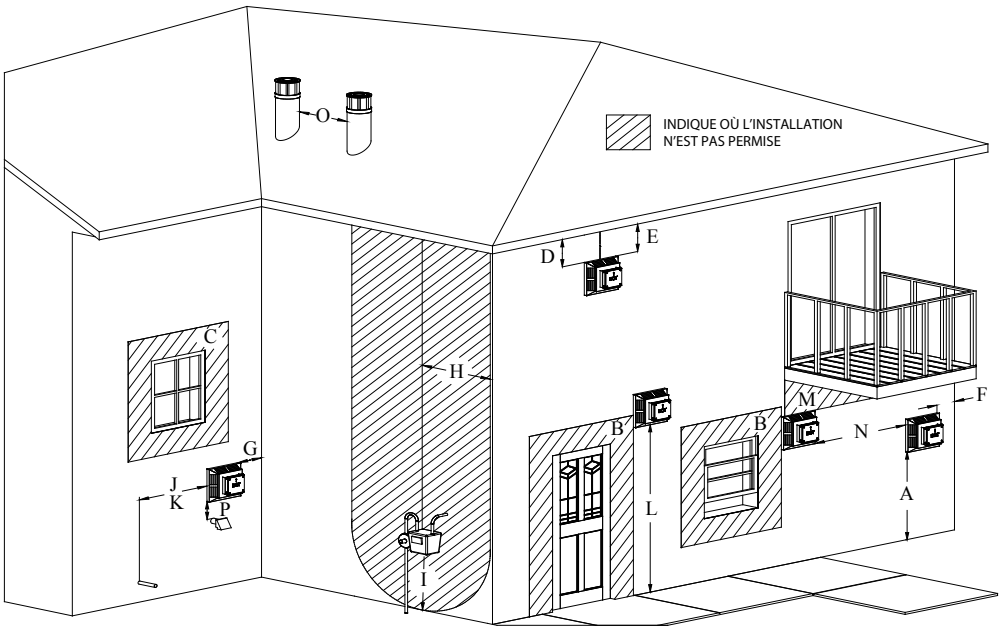

Figure 6.2, Emplacements et dégagements du chapeau d'évacuation

		Canada	États-Unis
A	Au-dessus d'un terrain, véranda, galerie, terrasse ou balcon	12 po (30 cm)	12 po (30 cm)
B	Porte ou fenêtre ouvrante	12 po (30 cm)	9 po (23 cm)
C	Fenêtre fermée ne permanence	12 po (30 cm)*	12 po (30 cm)*
D	Soffite ventilé	24 po (61 cm)*	24 po (61 cm)*
E	Soffite non ventilé	12 po (30 cm)*	12 po (30 cm)*
F	Coin extérieur	0 po (0 cm)*	0 po (0 cm)*
G	Coin intérieur	12 po (30 cm)*	12 po (30 cm)*
H	Compteur / régulateur de gaz	3 pi (914 mm) de distance horizontale, mesurée à partir du milieu du régulateur, sur une hauteur de 15 pi (4,57 m).	*
I	Sortie d'évent du régulateur de gaz	3 pi (91 cm)	*
J	Prise d'alimentation d'air non mécanique du bâtiment, ou prise d'air de combustion à tout autre appareil	12 po (30 cm)	9 po (23 cm)
K	Prise d'air de ventilation mécanique	6 pi (1,83 m)	3 pi (914 mm) au-dessus, si à moins de 10 pi (3,05 m) de distance horizontale. Massachusetts: 10 pi (3 m)
L	Au-dessus d'un trottoir pavé ou d'une entrée d'auto pavée, situés sur un terrain public	7 pi (2.13 m)†	*
M	Sous la véranda, la galerie, la terrasse ou le balcon	12 po (30 cm)‡	12 po (30 cm)
N	Entre deux terminaisons d'évacuation horizontales	12 po (30 cm)	12 po (30 cm)
O	Entre deux terminaisons d'évacuation verticales	12 po (30 cm)	12 po (30 cm)
P	Au-dessus de l'évacuation ou de la prise d'air d'une fournaise	12 po (30 cm)	12 po (30 cm)

* Les dégagements doivent être conformes aux codes d'installation locaux et aux exigences du fournisseur de gaz.

† La terminaison d'évacuation ne peut pas être située au-dessus d'un trottoir ou entrée d'auto pavée situé(e) entre 2 habitations familiales simples et desservant les 2 habitations.

‡ Doit être complètement ouvert sur au moins 2 côtés

AVIS DE NON-RESPONSABILITÉ - SOFFITES EN VINYLE / PLAFONDS EN VINYLE / AVANT-TOITS EN VINYLE : Dégagements aux matériaux résistant à la chaleur (ex. bois, métal). Ceci n'inclut pas le vinyle. Hussong Manufacturing Co. Inc. n'est pas responsable des dommages dus à la chaleur si la terminaison (conduit) d'évacuation aboutit sous un avant-toit (ex. corniche) en vinyle, un plafond en vinyle ou un soffite en vinyle (ventilé ou non-ventilé).

7.0 CONDUIT D'ÉVACUATION

7.1 Systémes de cheminée approuvés

Cet appareil utilise un système de cheminée à évacuation directe coaxial avec de 5 po (127mm) pour l'évacuation et de 8 po (177mm) pour la prise d'air.

Cet appareil approuvé pour utilisation avec Kozy Power Vent nº KPV (sont vendus séparément).

Autres systèmes de cheminée approuvés (horizontale et verticale terminaison): American Metal Products (Ameri-Vent), BDM, ICC, Metal Fab*, Olympia Chimney Supply, Inc., Selkirk et Simpson DuraVent.

***SI VOUS INSTALLEZ UN CONDUIT D'ÉVACUATION METAL FAB** avec cet appareil, un adaptateur doit être utilisé. Utilisez l'adaptateur ayant le numéro de pièce 5DDA.

Cet appareil peut être adapté pour utiliser du conduit en aluminium flexible 4 po dia. lorsqu'il est utilisé en combinaison à une cheminée existante en métal de Classe A d'au moins 7 po de diamètre intérieur ou cheminée en maçonnerie. Voir la Section 7.5, Conversion de cheminée de Classe A cheminée en maçonnerie (page 56).

Les configurations d'évacuation sont montrées avec du conduit rigide. Du conduit flexible peut être utilisé pour les configurations d'évacuation approuvées par les fabricants de systèmes de cheminée indiqués à la Section 7.1.1 et la Section 7.1.2. Voir les instructions d'installation du fabricant du système de cheminée.

Consultez le manuel d'installation du système de cheminée du fabricant, pour les instructions d'installation complètes. L'installation doit être conforme aux exigences et restrictions d'évacuation spécifiées dans ce manuel.

7.1.1 5 po x 8 po systémes de cheminée approuvés

Tableau 7.1, 5 po x 8 po systémes de cheminée approuvés

Fabricants de systèmes de cheminée	Numéro de pièce de chapeau
American Metal Products (Ameri-Vent)	5DHC 5DVC 5D14S 5D36S
BDM	DVR8-HCP DVR8-HC DVR8-VCLP DVR8-VCH
Simpson DuraVent	58DVA-HC 58DVA-HRCS 58DVA-VCH 58DVA-VC 58DVA-VCS
ICC	TM-5HT TM-5RHT TM-5SVT
Kozy Heat	#845-1
Metal Fab ***(Adaptateur nº 5DDA doit être utilisé)***	5DHT 5DST14 5DST36
Olympia Chimney Supply, Inc.	VDV-HC05 VDV-VC05 VDV-SNC0514 VDV-SNC0536
Selkirk	5DT-HC 5DT-HCR 5DT-VT 5DT-VC 5DT-ST14 5DT-ST36

7.1.2 4 po x 6-5/8 po systémes de cheminée approuvés

Un réducteur de 5 po x 8 po à 4 po x 6-5/8 po peut être utilisé pour les conduits d'évacuation horizontaux ou verticaux, avec les systèmes de cheminée approuvés. Voir les instructions d'installation du fabricant du système de cheminée.

Tableau 7.2, 4 po x 6-5/8 po systémes de cheminée approuvés

Fabricants de systèmes de cheminée	Numéro de pièce de chapeau
American Metal Products (Ameri-Vent)	4DHC 4DVC 4D14S 4D36S
BDM	DVR6-VCLP DVR6-VCH
Simpson DuraVent	46DVA-HC 46DVA-HSCH 46DVA-VCH 46DVA-VC 46DVA-VCE
ICC	TM-4RHT TM-4SVT
Kozy Heat	KPV
Metal Fab	4DHT 4DST14 4DST36
Olympia Chimney Supply, Inc.	VDV-VC04
Selkirk	4DT-HCR 4DT-VT 4DT-VC 4DT-ST14 4DT-ST36

7.2 Conduit d'évacuation exigences

Consultez les codes d'installation locaux et nationaux pour assurer des débits d'air de combustion et de ventilation adéquats. Les exigences du conduit d'évacuation s'appliquent à la fois au gaz naturel et au propane.

- La hauteur et l'apparence des flammes varieront selon la configuration du conduit d'évacuation et le type de combustible utilisé.
- Prévoyez un moyen pour vérifier visuellement le raccordement du conduit d'évacuation au foyer, une fois le foyer installé.
- Un dégagement minimum de 1 po (25 mm) doit être maintenu de tous les côtés du conduit d'évacuation vertical. Les écrans thermiques de grenier peuvent être isolés en utilisant des matériaux isolants sans revêtement («unfaced»), homologués incombustibles selon la norme ASTM E 136.
- Un dégagement minimum de 1 po (25mm) doit être maintenu le bas et les côtés du tuyau horizontal. Autre un coupe-feu mural assurant un dégagement aux matériaux combustibles de 1 po (25 mm) au-dessus du conduit d'évacuation, doit être installé pour tout conduit d'évacuation horizontal traversant un mur intérieur ou extérieur. Ces coupe-feu muraux peuvent être isolés avec des matériaux isolants sans revêtement, homologués incombustibles selon la norme ASTM E 136.

7.3 Restricteur d'évacuation

L'apparence et les caractéristiques des flammes du brûleur sont affectées par l'altitude, la qualité du combustible, la configuration du conduit d'évacuation et d'autres facteurs. Pour obtenir l'apparence des flammes et l'aspect visuel désirés, il est possible de restreindre le débit d'évacuation du conduit de cheminée en ajustant la plaque de restriction (incluse dans le paquet de composants).

À l'expédition, tous les anneaux internes de la plaque de restriction sont intacts. Deux (2) de ses anneaux internes doivent être éjectés. N'installez pas la plaque de restriction avec ces (2) anneaux internes.

Suivez les indications de la Figure 7.1 pour installer la plaque de restriction avant le raccordement du conduit d'évacuation. Pour accéder au conduit d'évacuation après avoir raccordé le conduit d'évacuation, voir la Figure 7.2. Pour les recommandations d'ajustement d'évacuation par la plaque de restriction, voir la Section 11.2.2 Restricteur d'évacuation (après l'installation), à la page 72.

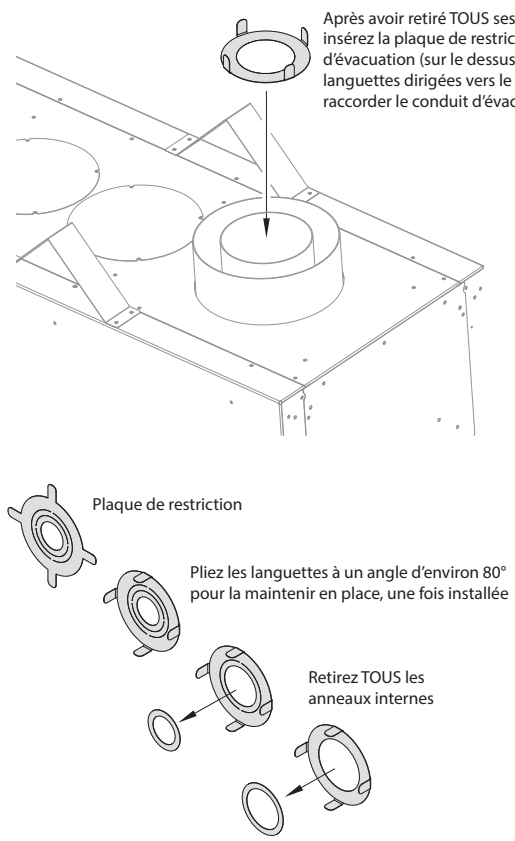

Figure 7.1, Installation de la plaque de restriction avant de raccorder le conduit d'évacuation

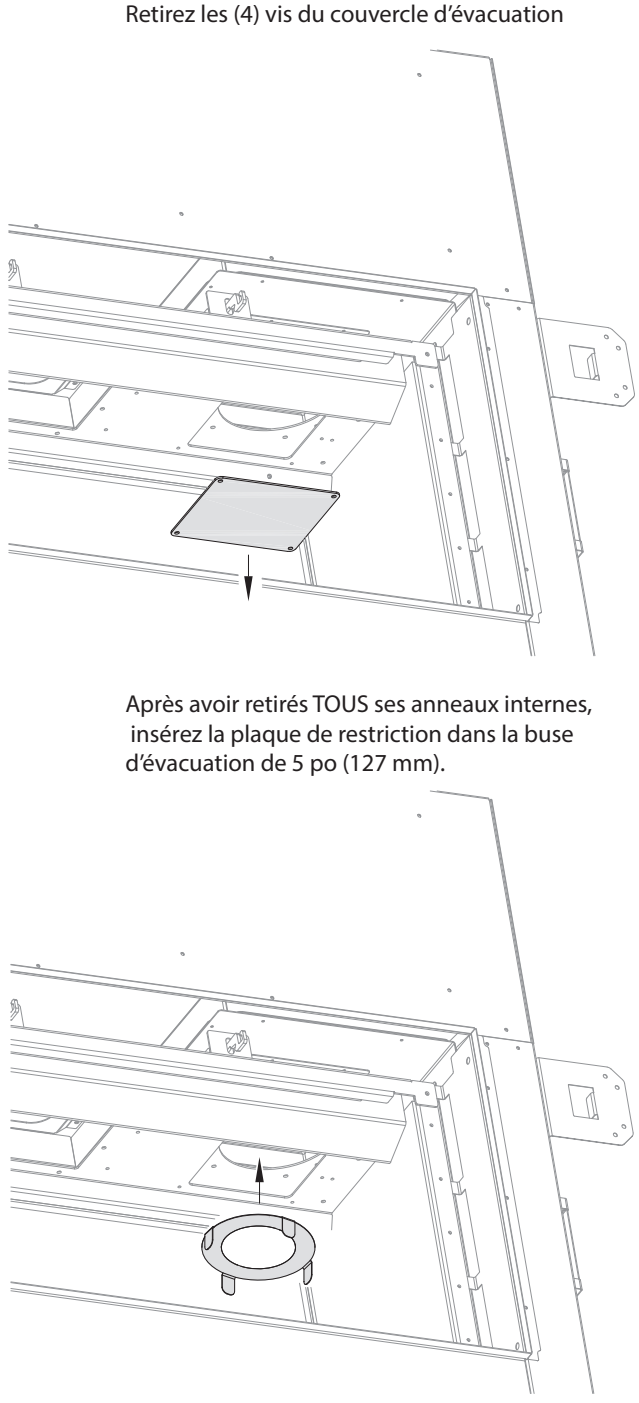

Figure 7.2, Installation de la plaque de restriction après avoir raccordé le conduit d'évacuation

7.4 Installation du système d'évacuation à tirage naturel

Les configurations d'évacuation ci-dessous sont montrées avec du conduit rigide. Du conduit flexible peut être utilisé pour les configurations d'évacuation approuvées par les fabricants de systèmes de cheminée indiqués à la Section 7.1 Systèmes de cheminée approuvés, à la page 50. Voir les instructions d'installation du fabricant du système de cheminée.

7.4.1 Installation au gaz naturel et au propane - Terminaisons verticales

(i) ***Terminaisons verticales minimale et maximale :***
3 pi (914mm) longueur verticale minimum / 50 pi (15,2m) longueur verticale maximum + chapeau d'évacuation

(ii) ***Terminaisons verticales minimale et maximale avec réducteur*:***
Réducteur de 4 po x 6-5/8 po + 3 pi (914mm) longueur verticale minimum / 50 pi (15,2m) longueur verticale maximum + chapeau d'évacuation

***Pour pouvoir utiliser des coudes à 45° sur les terminaisons verticales avec un réducteur, la longueur totale minimum de la terminaison verticale doit être de 10 pieds (3,05 m).**
Un total de (4) coudes à 45° peut être utilisé. Pour tout coude à 45° utilisé, vous devez soustraire 18 po (457 mm) de la longueur maximum permise du conduit d'évacuation.
Aucun coude à 90° n'est permis lorsqu'un réducteur est utilisé pour les terminaisons verticales.

SCHÉMA 1 TERMINAISONS VERTICALES (GAZ NAT. et PROPANE)

(A) Étriers de dégagement **(C)** Chapeau d'évacuation
(B) Réducteur

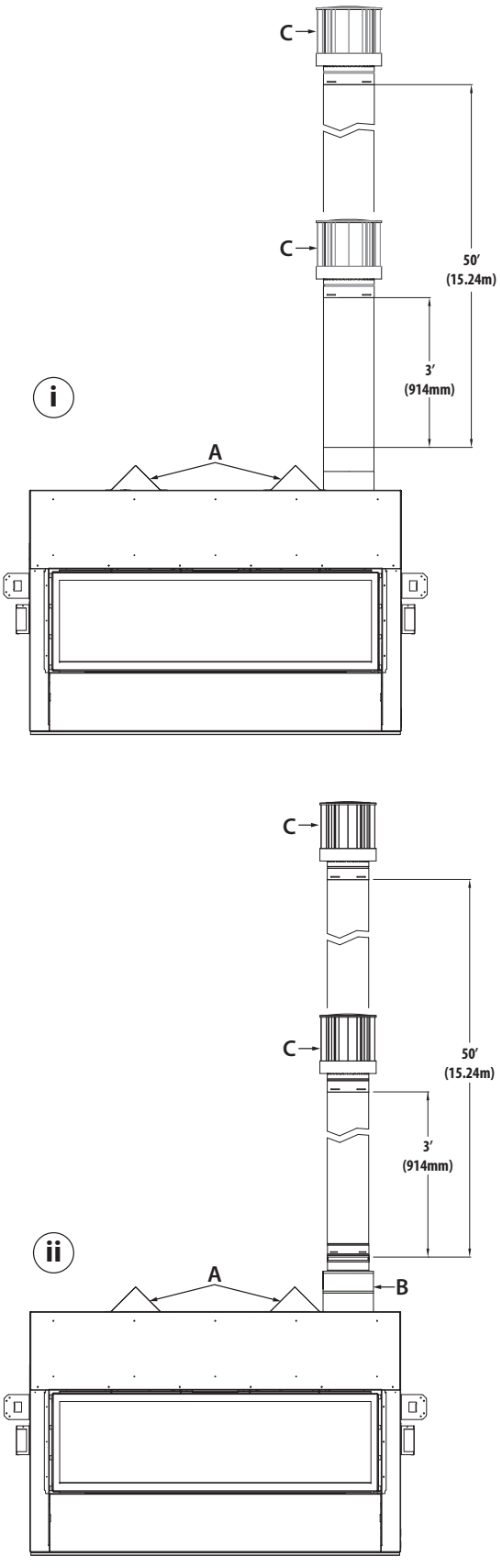

7.4.2 Conduit d'évacuation combiné

Les configurations d'évacuation ci-dessous sont montrées avec du conduit rigide. Du conduit flexible peut être utilisé pour les configurations d'évacuation approuvées par les fabricants de systèmes de cheminée indiqués à la Section 7.1 Systèmes de cheminée approuvés, à la page 50. Voir les instructions d'installation du fabricant du système de cheminée.

Pour certaines installations, il peut être nécessaire d'installer un coude de 45 degrés directement sur le dessus de l'appareil pour maintenir les dégagments des conduints d'évacuation. Voir la Section 7.4.3 à la page 55.

IMPORTANT : Les sections de conduit horizontales exigent une élévation de ¼ po (6 mm) pour chaque 12 po (305 mm) de course horizontal.

(i) ***Tuyau d'évacuation de 12 po verticale / course horizontal min. / course horizontal max.***
12 po (305mm) longueur verticale conduit + coude horizontal 90° + 6 po (152mm) course horz. min / 60 po (1524mm) course horz. max + chapeau d'évacuation

(ii) ***Tuyau d'évacuation de 24 po verticale / course horizontal min. / course horizontal max.***
24 po (609mm) longueur verticale conduit + coude horizontal 90° + 6 po (152mm) course horz. min / 12 pi (3,66m) course horz. max + chapeau d'évacuation

(iii) ***Tuyau d'évacuation de 36 po verticale / course horizontal min. / course horizontal max.***
36 po (609mm) longueur verticale conduit + coude horizontal 90° + 6 po (152mm) course horz. min / 20 pi (6,1m) course horz. max + chapeau d'évacuation

(iv) ***INSTALLATION DE SOUS-SOL -évacuation verticale minimum / course horizontal maximum :***
24 po (609mm) longueur verticale + réducteur de 4 po x 6-5/8 po + coude horizontal de 90° + 6 po (152mm) course horz. min / 48 po (1219mm) course horz. max + chapeau d'évacuation

SCHÉMA 2 CONDUIT D'ÉVACUATION COMBINÉ (GAZ NAT. et PROPANE)

(A) Étriers de dégagement
(B) Coude de 90°
(C) Réducteur
(D) Chapeau d'évacuation

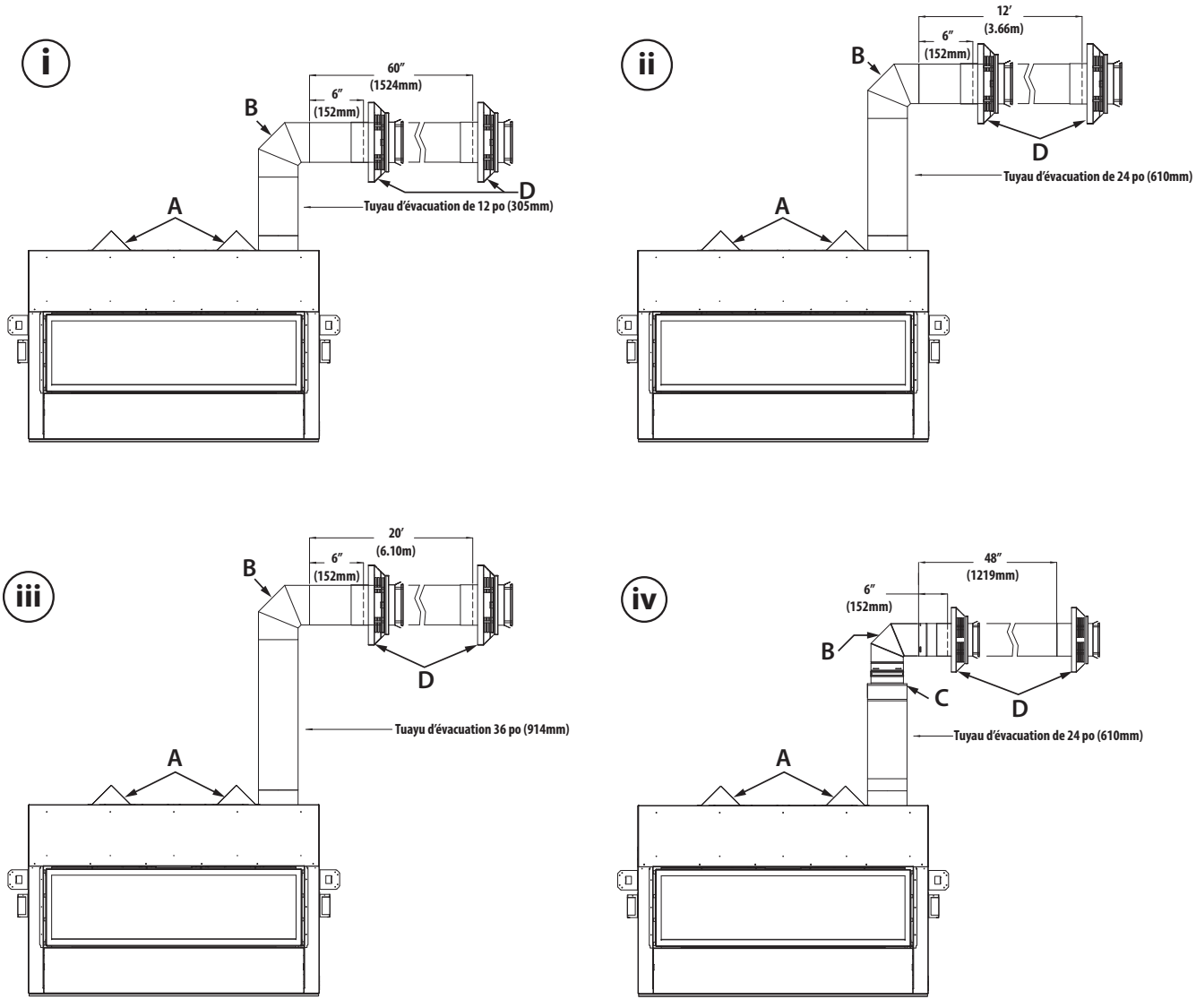

7.4.3 Conduit d'évacuation combinés - vertical maximale et horizontal maximale

Les configurations d'évacuation ci-dessous sont montrées avec du conduit rigide. Du conduit flexible peut être utilisé pour les configurations d'évacuation approuvées par les fabricants de systèmes de cheminée indiqués à la Section 7.1 Systèmes de cheminée approuvés, à la page 50. Voir les instructions d'installation du fabricant du système de cheminée.

Pour l'installation conduit d'évacuation combiné, la terminaison doit être à l'intérieur de la zone ombrée.

- 25 pieds (7,6m) élévation verticale maximum + 25 pieds (7,6m) course horizontale maximum = 50 pieds
- Nombre maximum de coudes pour toutes les configurations d'évacuation: 5.
- Pour chaque coude de 90° additionnel utilisé après le premier coude horizontal de 90°, vous devez soustraire 3 pieds (914 mm) de la longueur maximale permise du conduit d'évacuation.
- Pour chaque coude de 45° utilisé, soustraire 1½ pied (457 mm) de la longueur maximale permise du conduit d'évacuation.
- Deux (2) coudes de 45° peuvent être utilisés au lieu d'un (1) coude de 90°.

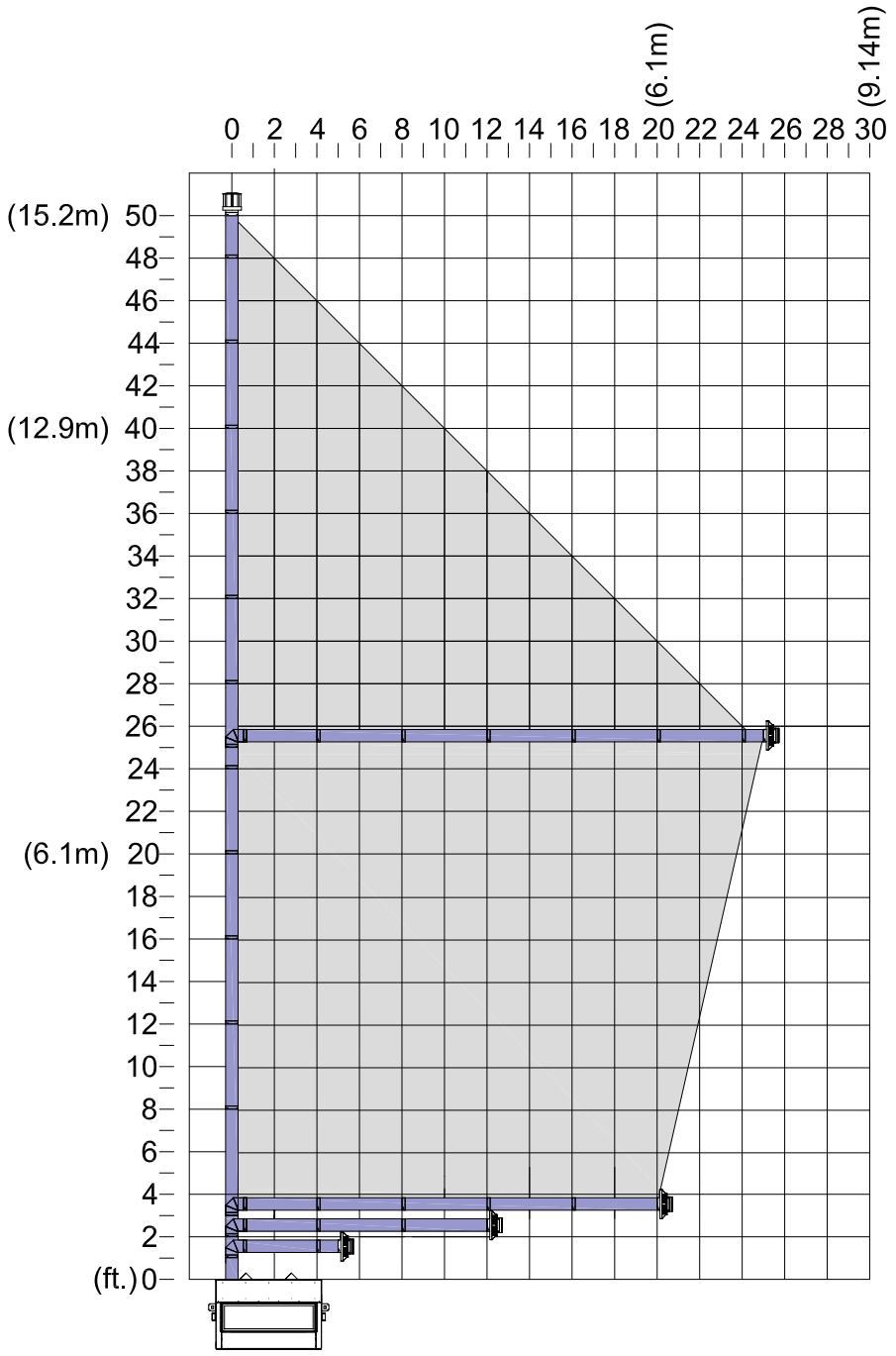

Figure 7.3, Conduit d'évac. combiné (gaz naturel et propane)

7.4.4 Conduit d'évacuation combiné (utilisant un coude de 45°)

Les configurations d'évacuation ci-dessous sont montrées avec du conduit rigide. Du conduit flexible peut être utilisé pour les configurations d'évacuation approuvées par les fabricants de systèmes de cheminée indiqués à la Section 7.1 Systèmes de cheminée approuvés, à la page 50. Voir les instructions d'installation du fabricant du système de cheminée.

IMPORTANT : Les sections de conduit horizontales exigent une élévation de ¼ po (6 mm) pour chaque 12 po (305 mm) de course horizontal.

(i) ***Tuyau d'évacuation de 12 po verticale / course horizontal min. / course horizontal max.***
Coude 45° + 12 po (305mm) longueur verticale conduit + coude 45° + 6 po (152mm) course horz. min / 8 pi (2438mm) course horz. max + chapeau d'évacuation

(ii) ***Tuyau d'évacuation de 24 po verticale / course horizontal min. / course horizontal max.***
Coude 45° + 24 po (609mm) longueur verticale conduit + coude 45° + 6 po (152mm) course horz. min / 16 pi (4,8m) course horz. max + chapeau d'évacuation

(iii) ***Tuyau d'évacuation de 36 po verticale / course horizontal min. / course horizontal max.***
Coude 45° + 36 po (609mm) longueur verticale conduit + coude 45° + 6 po (152mm) course horz. min / 25 pi (7,6m) course horz. max + chapeau d'évacuation

SCHÉMA 3 CONDUIT D'ÉVACUATION COMBINÉ (GAZ NAT. et PROPANE)

(A) Étriers de dégagement
(B) Coude de 45°
(C) Chapeau d'évacuation

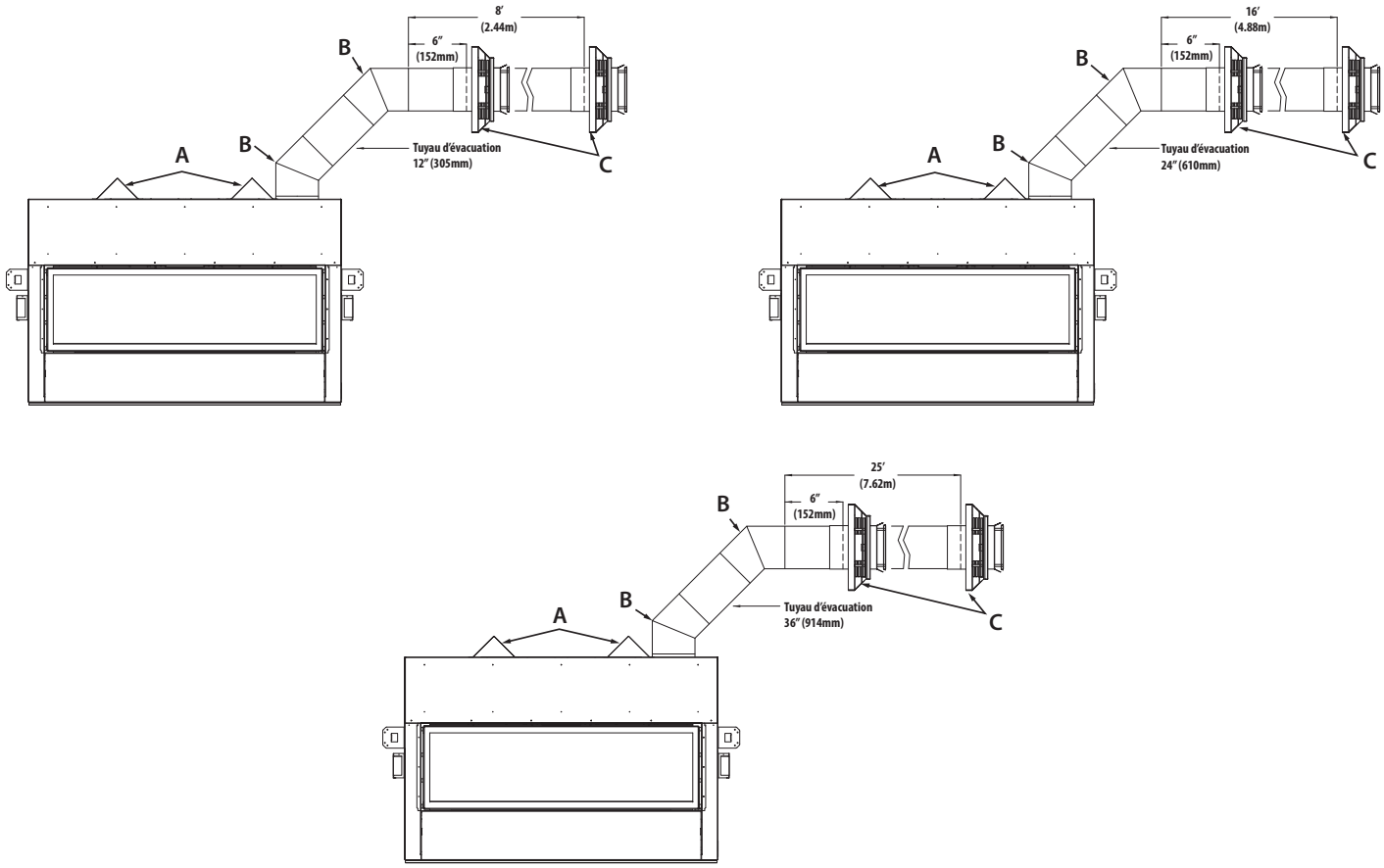

7.5 Conversion de cheminée de Classe A / cheminée en maçonnerie

Cet appareil est approuvé pour s'adapter aux Kits de conversion d'évacuation directe pour cheminées préfabriquées en métal de Classe A et cheminées en maçonnerie avec systèmes de cheminée approuvés énumérés La section 7.1 Systémes de cheminée approuvés á la page 50.

Avant la conversion, faites inspecter l'installation existante par un ramoneur de cheminée ou installateur qualifié. Le système de cheminée existant doit être en bon état de fonctionner. Avant de débuter l'installation suivante, vérifiez avec vos agents locaux du code du bâtiment que ce type d'installation est permis dans votre région. Suivez le SCHÉMA 4 des configurations permises du conduit d'évacuation pour une installation dans une cheminée existante de Classe A/cheminée en maçonnerie traversant un plafond. Faites passer les conduits d'évacuation et de prise d'air à travers la cheminée existante de Classe A/cheminée en maçonnerie.

7.5.1 Configurations d'évac. avec conduit flex de 4 po

IMPORTANT: Les sections horizontales du conduit d'évacuation exigent une pente montante d'au moins 1/4 po (6 mm) à tous les 12 po (305 mm) de course horizontale.

(i) ***Terminaison d'évacuation verticale min./max.***
Réducteur + rétro-connecteur + 10 pi (3,05 m) longueur min. conduit aluminium flexible 4 po / 50 pi (15,24 m) longueur max. conduit aluminium flexible 4 po + adaptateur supérieur + chapeau d'évac.

SCHÉMA 4 CONVERSION DE CHEMINÉE AVEC CONDUIT FLEXIBLE 4 PO

(A) Étriers de dégagement
(B) Réducteur
(C) Rétro-connecteur
(D) Adaptateur supérieur
(E) Chapeau d'évacuation

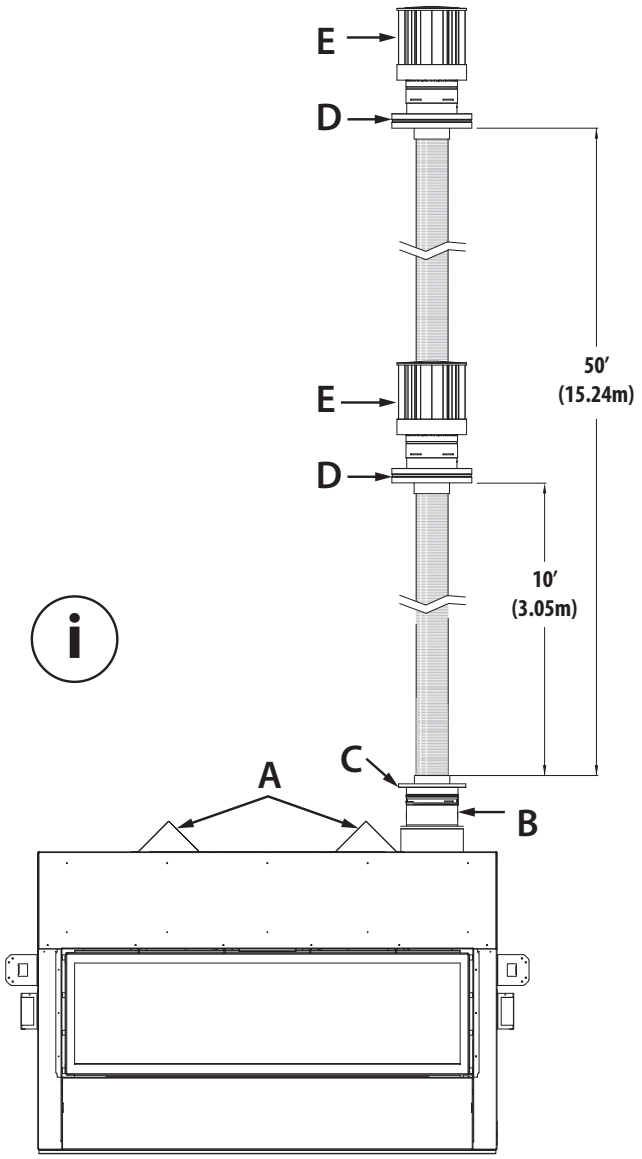

8.0 PRÉPARATION DU FOYER

8.1 Cadres vitrés

AVERTISSEMENT: N'utilisez pas ce foyer si une vitre est retirée, fissurée ou cassée. Le remplacement du cadre vitré doit être fait par un personnel d'entretien certifié ou qualifié.

AVERTISSEMENT: Ne retirez pas le cadre vitré lorsqu'il est chaud.

Ce foyer possède une face avant et une face arrière. La face avant est marquée «ACCESS SIDE» avec un cadre vitré à loquets à ressort. Le cadre vitré arrière est fixé par des écrous à embase.

8.1.1 Cadre vitré avant (face d'accès)

8.1.1.1 Retrait du cadre vitré avant

1. Retirez l'écran pare-étincelles.
2. Repérez les (4) loquets à ressort retenant le cadre vitré au haut du foyer. Utilisez l'outil fourni pour déverrouiller les loquets de la bride au haut du cadre vitré. Voir la Figure 8.1.
3. Inclinez le haut du cadre vitré vers vous et soulevez-le pour retirer le cadre vitré, appuyé sur le rail inférieur du cadre.

8.1.1.2 Installation du cadre vitré avant

1. Inclinez le haut du cadre vitré vers vous et alignez le cadre vitré avec le rail inférieur du cadre.
2. Utilisez l'outil fourni pour tirer les (4) loquets pour les verrouiller avec la bride au haut du cadre vitré. Voir la Figure 8.1.
3. Réinstallez l'écran pare-étincelles.

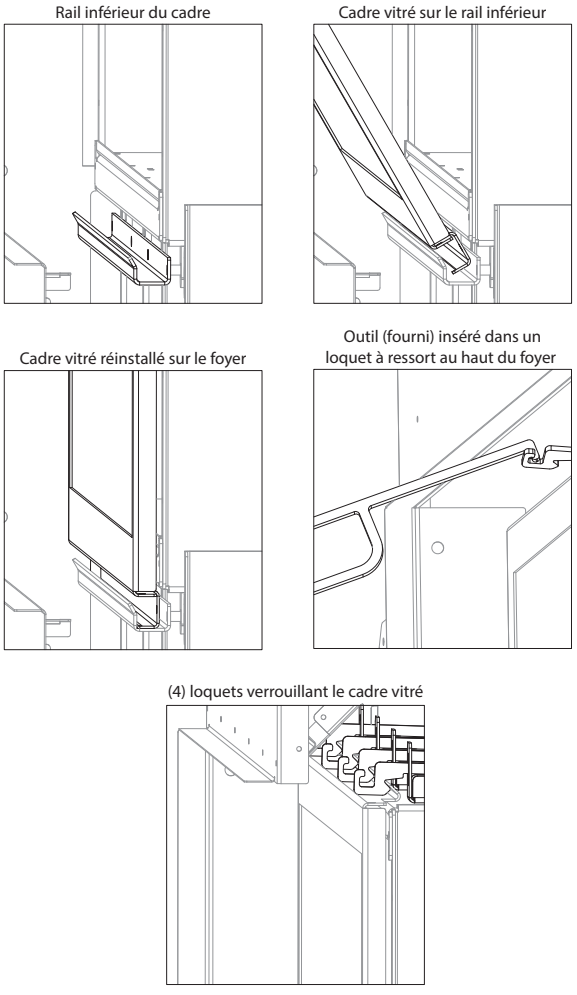

Figure 8.1, Retrait du cadre vitré avant (face d'accès)

8.1.2 Cadre vitré arrière (face fixe)

8.1.2.1 Retrait du cadre vitré arrière

1. Retirez l'écran pare-étincelles.
2. Repérez les (3) écrous à embase 7/16 po sous l'ouverture du foyer, qui retiennent le cadre vitré fixe. Voir la Figure 8.2. Retirez et conservez les écrous à embase.
3. Soulevez le cadre vitré fixe et retirez-le des (3) languettes situées au haut du foyer. Voir la Figure 8.2.

8.1.2.2 Installation du cadre vitré arrière

1. Alignez les fentes au haut du cadre vitré fixe avec les languettes au haut du foyer, tout en abaissant en place le bas du cadre vitré.
2. Pour fixer en place le cadre vitré fixe, alignez d'abord les trous du cadre vitré avec les tiges sous l'ouverture du foyer. Fixez le cadre vitré avec les (3) écrous à embase 7/16 po retirés précédemment.
3. Réinstallez l'écran pare-étincelles.

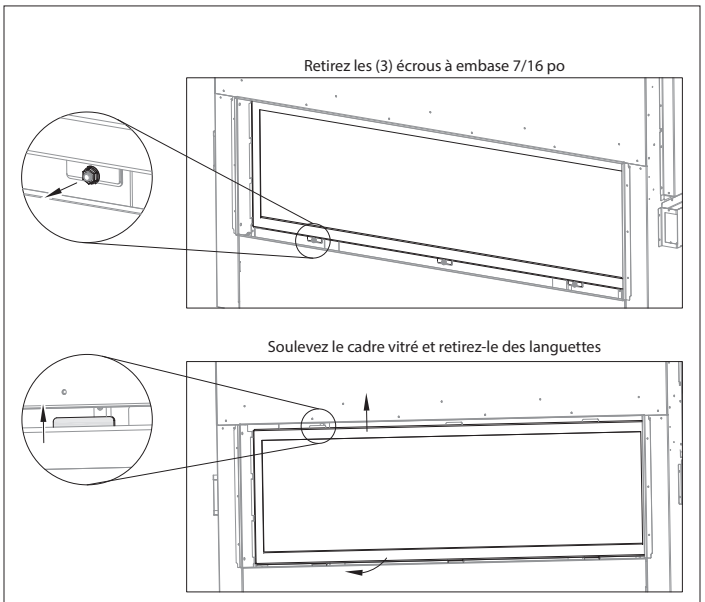

Figure 8.2, Retrait du cadre vitré arrière (face fixe)

8.2 Installation des lits de braise - sur le brûleur et en périphérie

AVERTISSEMENT: NE BOUCHEZ PAS LA VEILLEUSE AVEC LES MÉDIA. UNE VEILLEUSE BOUCHÉE PEUT CAUSER UN RETARD D'ALLUMAGE.

8.2.1 Kits de lit de braise sur le brûleur

(903-LAV, 304-COP, 304-BLK)

1. Installez une couche uniforme de braises décoratives de votre choix sur toute la surface du brûleur.
   Kit de lit de braise nº 903-LAV : Installez le sac de 2 lb (0,9 kg) SEULEMENT fourni avec le kit.
2. Conservez toute portion de braises décoratives inutilisée pour usage ultérieur.

8.2.2 Kits de lit de braise en périphérie

(904-LAV, 306-COP, 306-BLK, 105-VERM, 104-SAND-B)

1. Installez une couche uniforme de braises décoratives sur les surfaces périphériques avant et arrière du brûleur.
2. Conservez toute portion de braises décoratives inutilisée pour usage ultérieur.

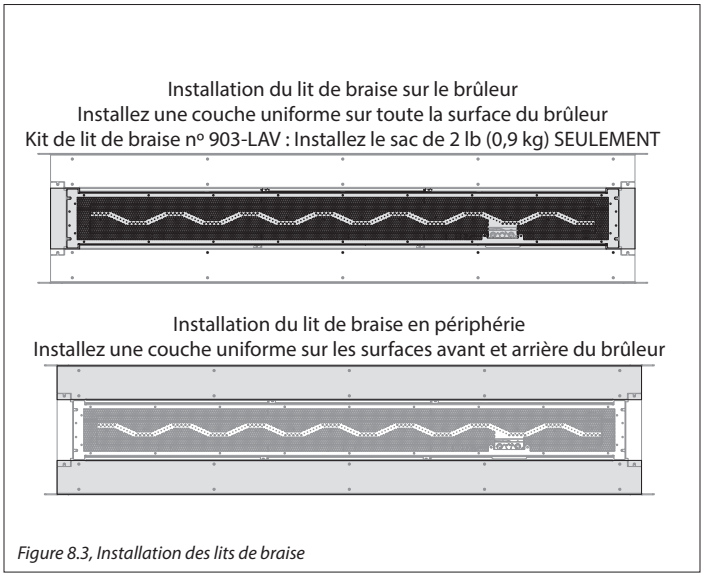

Figure 8.3, Installation des lits de braise

8.3 Retrait et installation du panneau de contrôle

AVERTISSEMENT: Pour éviter des brûlures ou dommages matériels, utilisez une protection adéquate avant de démonter des composants, si le brûleur ou la veilleuse a été allumée.

AVERTISSEMENT: N'utilisez PAS ce foyer sans le joint d'étanchéité en place, sous le panneau de contrôle. Si ce joint est endommagé, il doit être remplacé.

ATTENTION: Vérifiez l'étanchéité de tous les raccords (installés et préfabriqués) par un test de détection de fuite à l'eau savonneuse.

8.3.1 Retrait du panneau de contrôle

1. Débranchez l'alimentation électrique.
2. Repérez le robinet manuel d'arrêt de gaz, installé par le technicien. Fermez le robinet d'arrêt manuel en le tournant à la position OFF (sens horaire).
3. Retirez le pare-étincelles, le couvercle d'accès et le cadre vitré.
4. Retirez les braises en périphérie et les braises sur le brûleur.
5. Retirez le plateau à braises et le brûleur (4 vis). Retirez le tube à venturi de l'orifice du brûleur et sortez-le du foyer.
6. Retirez les brides de fixation du plateau à braises du brûleur (4 vis).
7. Retirez la fixation du plateau à braises en périphérie avant, et les brides de fixation du brûleur (9 vis au total).
8. Retirez la fixation du plateau à braises en périphérie arrière (7 vis).
9. Retirez le diffuseur d'air inférieur (5 vis).
10. Retirez et conservez les (8) vis de fixation du panneau de contrôle.
11. Soulevez le panneau de contrôle et sortez-le du foyer, en veillant à ne pas endommager le joint d'étanchéité situé en dessous.

8.3.2 Installation du panneau de contrôle

1. Placez le panneau de contrôle dans le foyer, en alignant les trous du panneau de contrôle avec les trous d'alignement au plancher du foyer. **VÉRIFIEZ QUE LE JOINT D'ÉTANCHÉITÉ EST EN PLACE.**
2. Fixez le panneau de contrôle avec les vis retirées précédemment.
3. Alignez les trous du diffuseur d'air avec les trous au plancher du foyer. Fixez en place avec les (4) vis retirées précédemment.
4. Réinstallez la fixation du plateau à braises en périphérie arrière avec les (7) vis retirées précédemment.
5. Réinstallez les brides de fixation du brûleur et la fixation du plateau à braises en périphérie avant, avec les (9) vis retirées précédemment.
6. Réinstallez les brides de fixation du plateau à braises du brûleur (4 vis).
7. Réinstallez le brûleur et le plateau à braises du brûleur. Glissez le venturi sur l'orifice du brûleur. Fixez en place avec les (4) vis retirées précédemment.
8. Réinstallez les braises sur brûleur et les braises en périphérie.
9. Réinstallez le cadre vitré, le couvercle d'accès et le pare-étincelles.
10. Ouvrez le robinet d'arrêt manuel en le tournant à la position ON (sens antihoraire).
11. Rebranchez l'alimentation électrique.
12. Vérifiez le positionnement des braises, le bon fonctionnement du foyer et de tous les composants électriques.

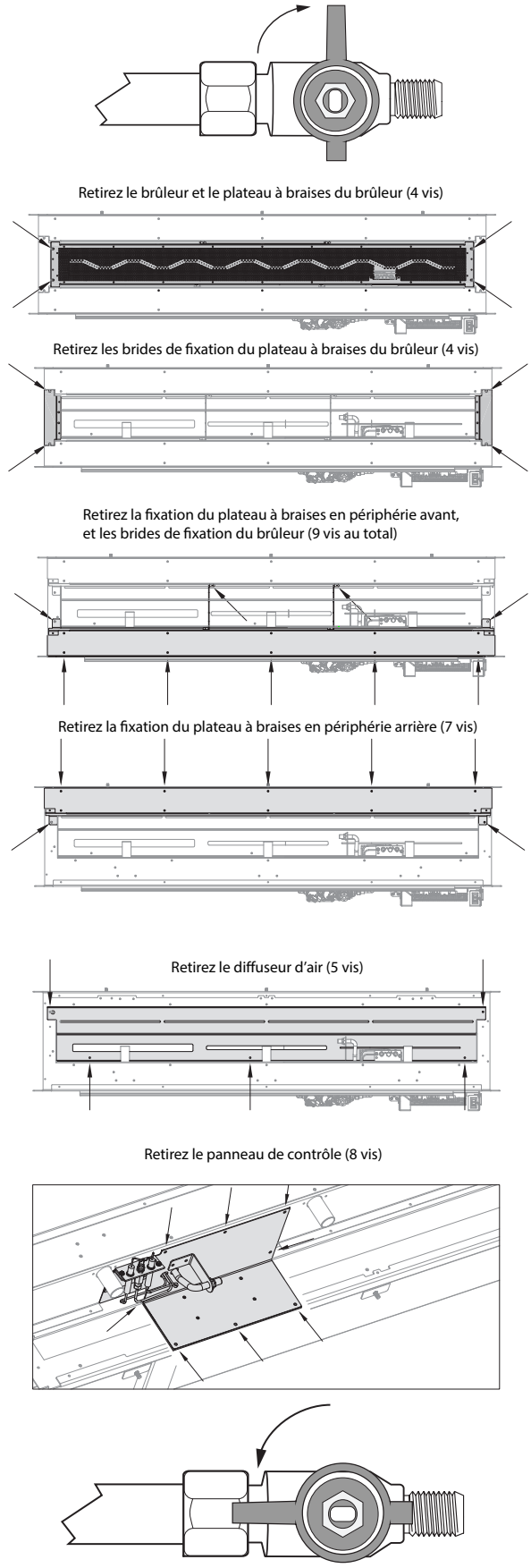

Figure 8.4, Retrait et installation du panneau de contrôle

9.0 INSTALLATION ÉLECTRIQUE

AVERTISSEMENT: N'utilisez pas cet appareil si une partie quelconque a été en contact avec l'eau. Appelez immédiatement un technicien d'entretien qualifié pour faire inspecter cet appareil et pour remplacer toute pièce du système de contrôle ou de réglage de gaz qui a été en contact avec l'eau.

AVERTISSEMENT : Instructions de mise à la terre électrique Cet appareil est doté d'une fiche à 3 broches (mise à la terre) assurant une protection contre les risques d'électrocution, et doit être branché directement dans une prise de courant à trois alvéoles avec mise à la terre appropriée. Ne pas couper ni retirer la broche de mise à la terre de cette fiche. Assurez-vous qu'aucune partie du cordon ne touche l'appareil.

9.1 Spécifications électriques

Cet appareil, une fois installé, doit être mis à la terre conformément aux codes locaux s'il y en a, sinon au National Electrical Code, ANSI/ NFPA 70 (États-Unis), ou au Code canadien de l'électricité, CSA C22.1 (Canada).

9.2 Exigences de câblage

- Pour fonctionner, ce système exige une alimentation électrique 120 V c.a. et/ou un bloc-piles.
- L'utilisation du bloc-piles de secours fera fonctionner seulement le brûleur. Le ventilateur (optionnel) et le système d'éclairage ne fonctionneront pas sur le bloc-piles de secours.

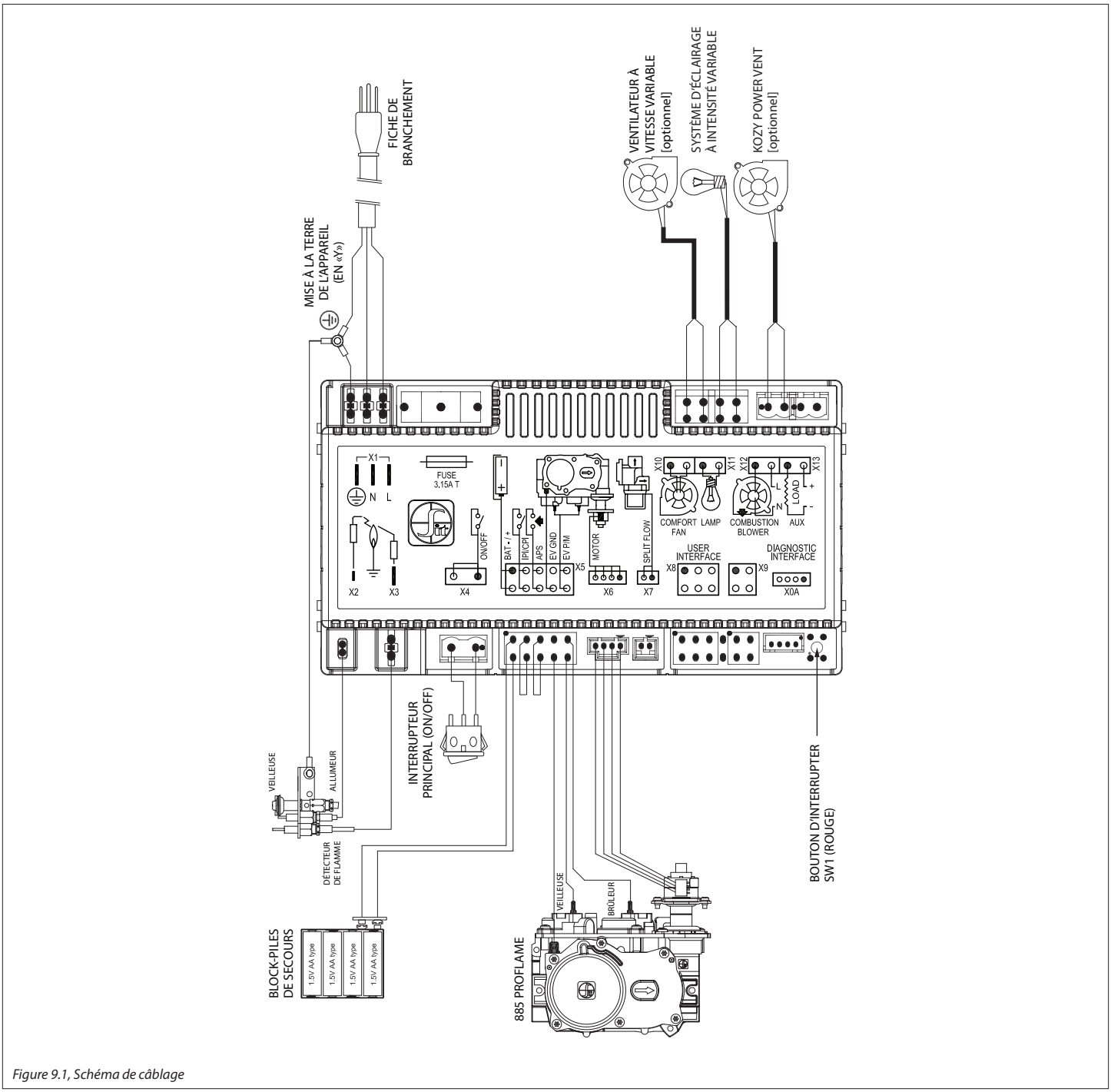

Figure 9.1, Schéma de câblage

9.3 Kit d'éclairage

ATTENTION : Débranchez toute alimentation électrique du foyer, avant d'effectuer cette installation.

NOTE : Pour éviter d'endommager les ampoules halogènes et pour en prolonger la durée de vie, ne les touchez jamais avec les mains nues. Utilisez toujours un chiffon doux pour les manipuler.

9.3.1 Installation du kit d'éclairage

1. Retirez l'écran pare-étincelles, le couvercle d'accès et le cadre vitré (si installé).
2. Retirez le couvercle du kit d'éclairage et la vitre avec joint (4 vis). Conservez les vis.
3. Installez ou remplacez les (2) ampoules halogène (fournies avec ce kit) dans les douilles de lampes.
4. Réinstallez le couvercle du kit d'éclairage et la vitre avec joint, en utilisant les (4) vis retirées précédemment.
5. Réinstallez le cadre vitré, le panneau d'accès et l'écran pare-étincelles.

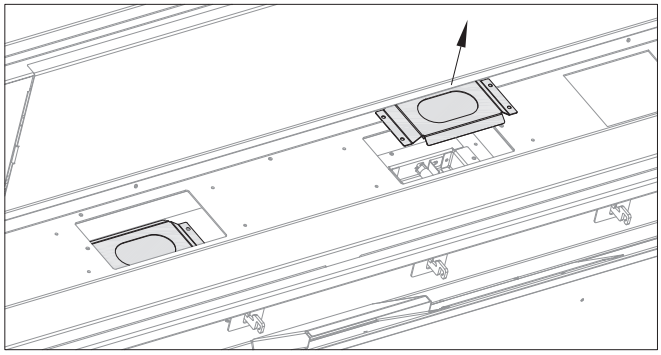

Figure 9.2, Emplacement du kit d'éclairage

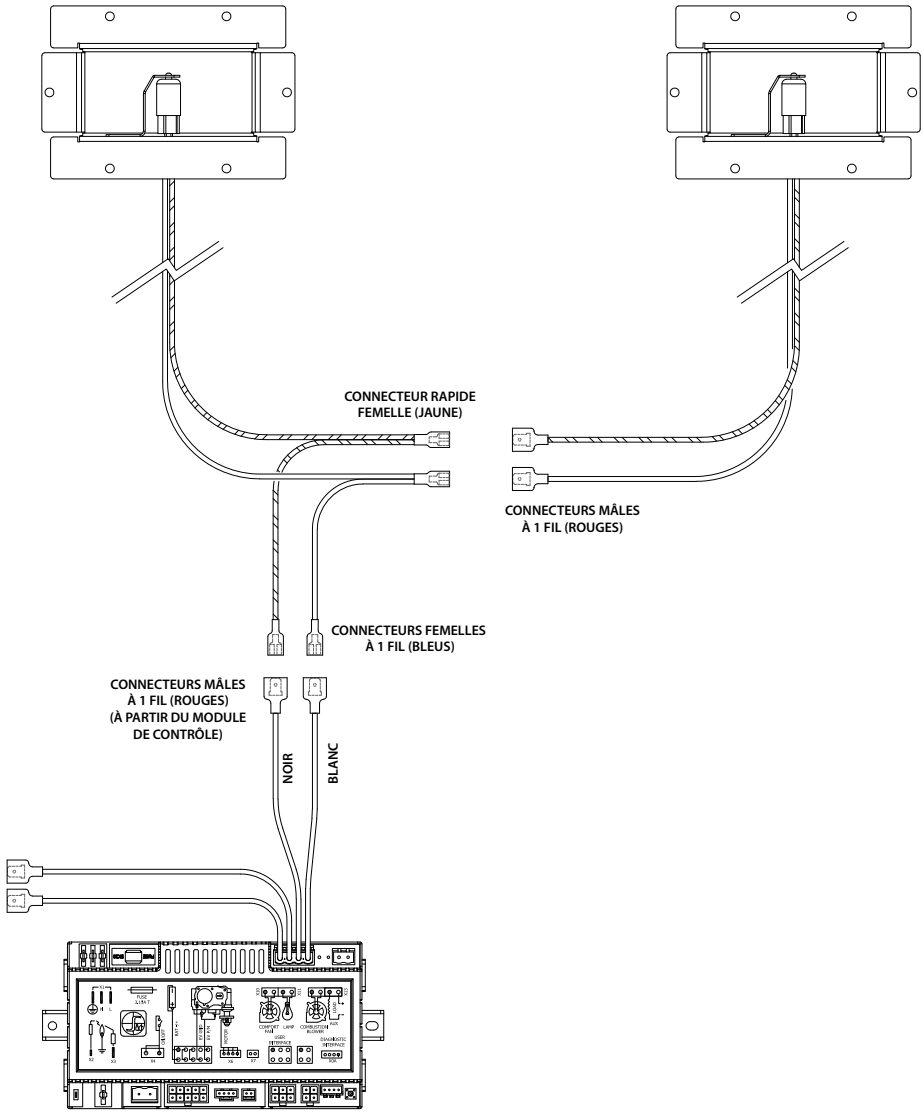

Figure 9.3, Schéma de câblage pour la kit d'éclairage

9.4 Kit optionnel de ventilateur CWST-028

ATTENTION: L'installation de ce kit de ventilateur doit être faite seulement par un installateur qualifié.

AVERTISSEMENT: Assurez-vous de couper le courant au disjoncteur du bâtiment avant d'effectuer des travaux électriques. Débranchez toute alimentation électrique du foyer, avant d'effectuer cette installation.

Si vous désirez faire dévier l'air chauffé sortant du ventilateur vers une pièce de préférence, une plaque d'obturation peut être installé. Voir la section 9.4.1 (page 63) pour plus information.

1. Retirez l'écran pare-étincelles, le couvercle d'accès et le cadre vitré.
2. Débranchez les bornes de câblage du moteur de ventilateur.
3. Ce ventilateur doit être installé du côté opposé au conduit d'évacuation.
4. En dirigeant le côté «bornes» du ventilateur vers vous et les bornes du ventilateur à gauche, insérez le ventilateur dans son logement du foyer. Voir la Figure 9.4.
5. Lorsque le côté «bornes» est assez bas pour dégager l'ouverture du foyer, pivotez le ventilateur en sens antihoraire.
6. Insérez le ventilateur vers le bas et vers l'avant jusque dans le compartiment des contrôles, tel que montré ci-dessous.
7. Placez le bord supérieur de la sortie d'air du ventilateur sous le bord de l'ouverture du canal d'air du foyer. Pivotez le ventilateur vers le haut vers le bord pour fixer en place le ventilateur. Voir la Figure 9.4. NE LAISSEZ PAS LE VENTILATEUR TOUCHER AUCUN DES CÂBLES ÉLECTRIQUES.
8. Reconnectez les bornes de câblage au moteur du ventilateur.
9. Branchez le cordon électrique du ventilateur dans la prise de courant du module de contrôle IFC. Voir la Figure 9.1 à la page 60.
10. Réinstallez le cadre vitré, le couvercle d'accès et l'écran pare-étincelles.

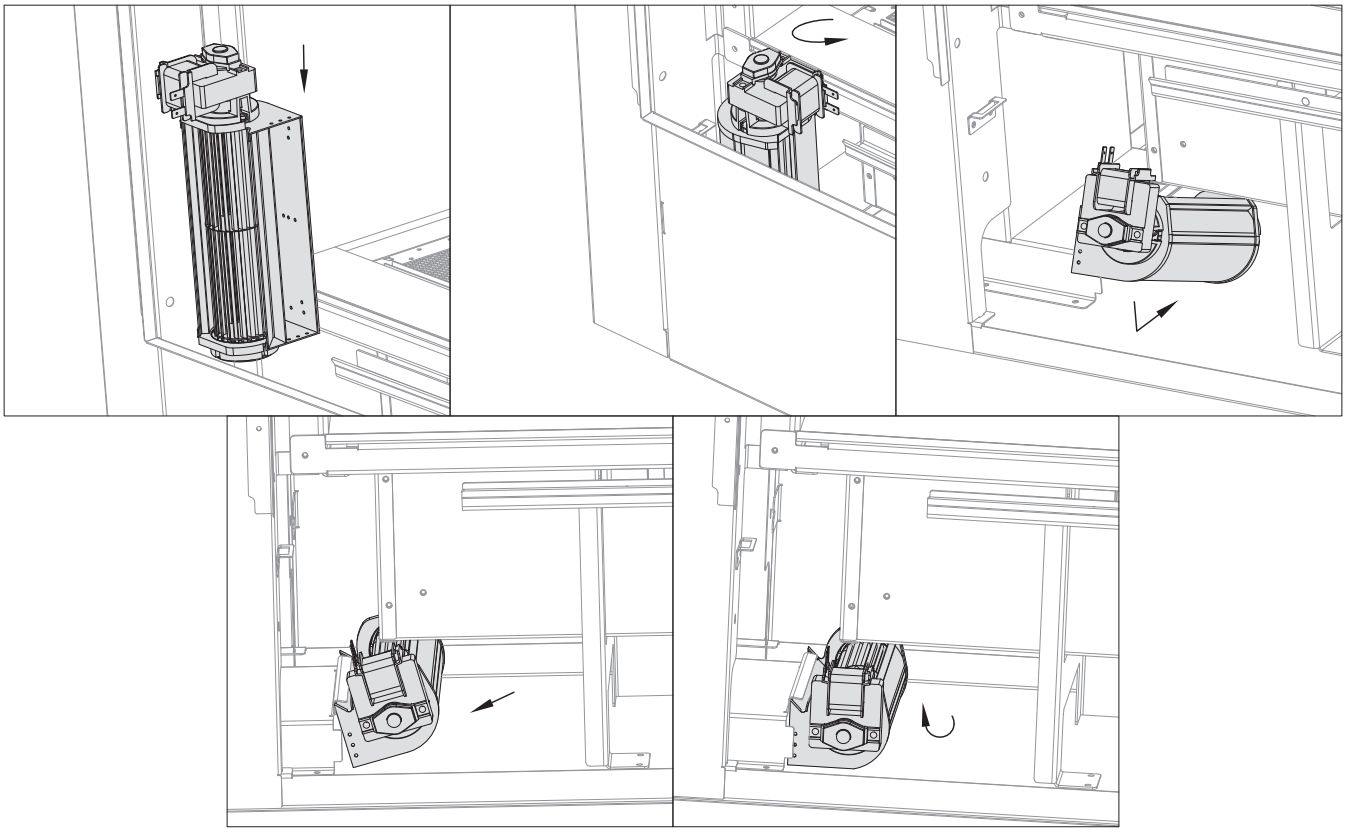

Figure 9.4, Installation du ventilateur CWST-028

9.4.1 Plaque d'obturation du conduit du ventilateur

Si vous désirez faire dévier l'air chauffé sortant du ventilateur vers une pièce de préférence, une plaque d'obturation est fournie avec le kit de ventilateur CWST-028 à cet effet. Cette plaque doit être installée du côté d'où vous désirez empêcher l'air de sortir.

Cette plaque peut être installée pour toutes les options de design. Si vous utilisez le kit extérieur CWST-ODK, vous devez installer la plaque d'obturation ***AVANT*** d'installer le kit CWST-ODK. Cette plaque d'obturation ne peut pas être placée du côté intérieur pour faire sortir l'air chaud seulement du côté extérieur.

1. Retirez l'écran pare-étincelles, le couvercle d'accès et le cadre vitré.
2. Repérez les plaques du conduit du ventilateur sur l'écran thermique supérieur à l'intérieur de la chambre de combustion. Voir Figure 9.5.
3. Retirez la plaque du conduit du ventilateur que vous désirez boucher (2 vis).
4. Notez l'orientation du rebord de la plaque d'obturation, tel que montré ci-dessous. Installez la plaque d'obturation avec les (2) vis retirées précédemment.
5. Réinstallez tous les composants retirés précédemment.

Retrait de la plaque du conduit du ventilateur

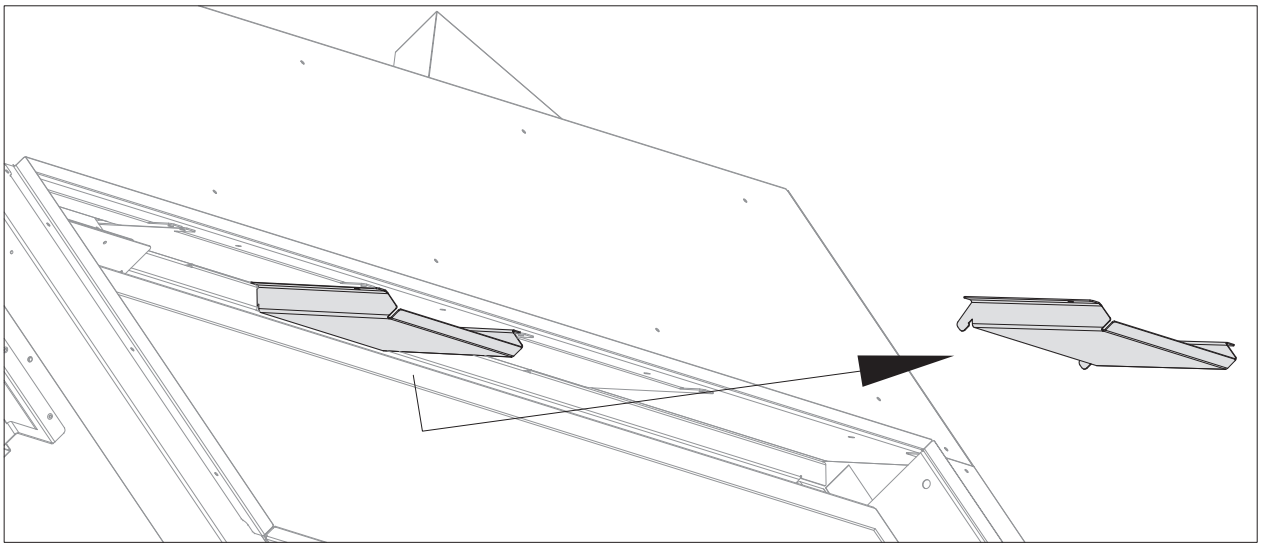

Installation de la plaque d'obturation du conduit du ventilateur

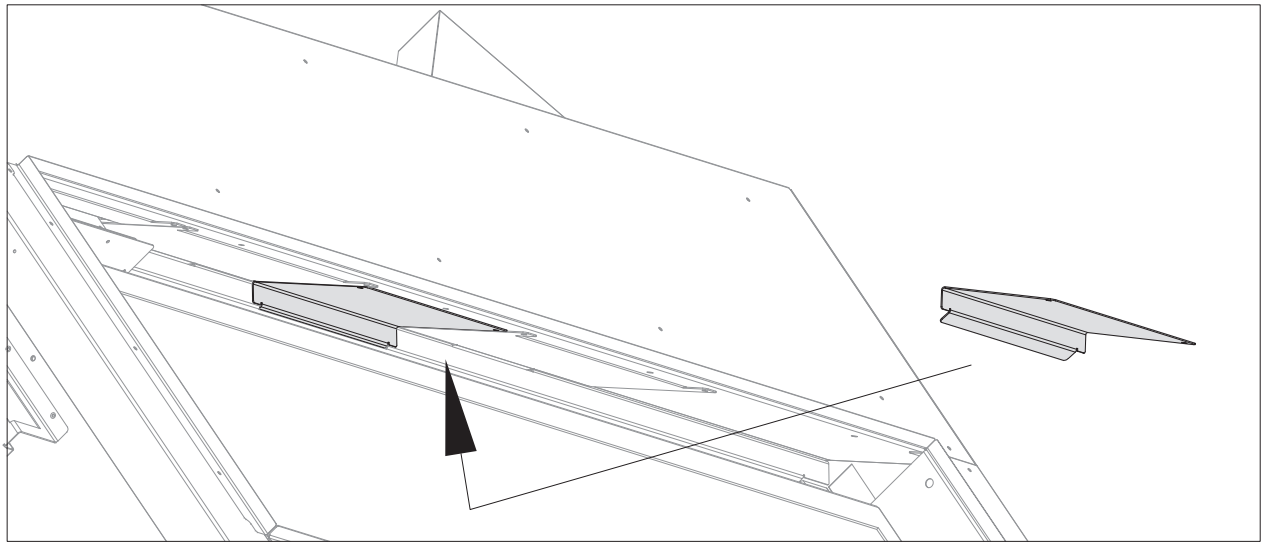

Figure 9.5, Installation de la plaque d'obturation du conduit du ventilateur (montré du côté d'accès pour l'entretien)

10.0 ALLUMER ET ÉTEINDRE LE FOYER

POUR PLUS DE SÉCURITÉ LIRE AVANT DE METTRE EN MARCHE

AVERTISSEMENT : Si ces instructions ne sont pas suivies à la lettre, un incendie ou une explosion peuvent s'ensuivre et causer des dommages matériels, des blessures ou des pertes de vies.

A. Cet appareil est doté d'un dispositif d'allumage qui allume automatiquement la veilleuse. N'essayez pas d'allumer la veilleuse à la main.

B. AVANT D'ALLUMER, sentez autour de l'appareil et surtout près du plancher, pour déceler toute fuite de gaz possible. Certains gaz plus lourds que l'air se déposeront au plancher.

QUOI FAIRE SI VOUS SENTEZ DU GAZ :
- N'essayez pas d'allumer aucun appareil.
- Ne touchez à aucun interrupteur électrique; n'utilisez aucun téléphone dans votre bâtiment.
- Appelez immédiatement votre fournisseur de gaz à partir du téléphone d'un voisin, et suivez ses instructions.
- Si vous ne pouvez pas joindre votre fournisseur de gaz, appelez les pompiers.

C. Ne pousser ou torner la manette d'admission du gaz qu'à la main. Ne jamais employer d'outil à cette fin. Si la manette reste coincée, ne tentez pas de la réparer; appelez un technicien qualifié. Quiconque tente de forcer la manette ou de la réparer peut provoquer une explosion ou un icendie.

D. N'utilisez pas cet appareil si une partie quelconque a été en contact avec l'eau. Appelez immédiatement un technicien d'entretien qualifié pour faire inspecter cet appareil et remplacer toute pièce du système de contrôle ou de réglage de gaz qui a été en contact avec l'eau.

AVERTISSEMENT

Les enfants et les adultes devraient être informés des dangers que posent les température de surface élevées et se tenir à distance afin d'éviter des brûlures ou que leurs vêtements ne s'enflamment.

En aucun cas on ne doit utiliser de combustible solide (bois, charbon, papier, carton, etc.) dans cet appareil. Éloignez de cet appareil toutes matières combustibles (ex. essence et autres liquides ou gaz inflammables).

ATTENTION

Surveillez bien les enfants lorsqu'ils sont dans la pièce où se trouve l'appareil. Les bambins, les jeunes enfants et autres peuvent être sujets à des brûlures par contact accidentel. Une barrière est recommandée s'il y a des personnes à risque dans la maison. Pour restreindre l'accès au foyer ou au poêle, installez une barrière de sécurité ajustable pour éloigner les bambins, les jeunes enfants et autres personnes à risque, des lieux et des surfaces chaudes.

INSTRUCTIONS D'UTILISATION

1. ARRÊTEZ! Lisez toutes les consignes de sécurité ci-dessus.
2. Appuyez sur le bouton OFF de la télécommande.
3. Coupez toute alimentation électrique à l'appareil.
4. Cet appareil est doté d'un dispositif d'allumage qui allume automatiquement la veilleuse. N'essayez pas d'allumer la veilleuse à la main.
5. Localisez la robinet manuel d'arrêt de gaz installée par votre installateur de service qualifié.
6. Tournez le robinet en sens horaire à la position OFF.
7. Attendez cinq (5) minutes pour laisser s'échapper tout gaz. Puis sentez s'il y a du gaz, surtout au plancher. Si vous sentez du gaz, ARRÊTEZ ! Suivez l'étape «B» ci-dessus. Si vous ne sentez aucun gaz, allez à l'étape suivante.
8. Tournez le robinet en sens antihoraire à la position ON.
9. Rétablissez toute alimentation électrique à l'appareil.
10. Appuyez sur le bouton ON de la télécommande.
11. Si l'appareil ne fonctionne pas, suivez les instructions «POUR FERMER LE GAZ À L'APPAREIL» et appelez votre technicien d'entretien ou le fournisseur en gaz.

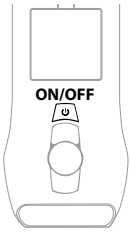

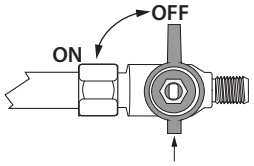

POUR FERMER LE GAZ À L'APPAREIL

1. Appuyez sur le bouton OFF de la télécommande.
2. Coupez toute alimentation électrique à l'appareil, avant d'effectuer de l'entretien.
3. Localisez la robinet manuel d'arrêt de gaz installée par votre installateur de service qualifié.
4. Tournez le robinet en sens horaire à la position OFF.

NOTE

Une odeur de peinture sera présente durant les premières heures de chauffage de cet appareil. On recommande de laisser le ventilateur arrêté durant cette période, pour accélérer le séchage de la peinture. Ce foyer peut émettre certains bruits lorsqu'il se réchauffe et se refroidit, en raison de l'expansion et de la contraction du métal. Ceci est normal et n'affectenullement le rendement ou la durée de vie de ce foyer.

10.1 Préparation des compsants

1. Mettez l'interrupteur à bascule ON/OFF à la position «OFF» sur le module de contrôle IFC.
2. Installez (4) piles AA (non inclus) dans le bloc-piles de secours du module de contrôle.
3. Branchez le module de contrôle IFC à une alimentation c.a. (courant alternatif).
4. Installez (3) piles AAA (fournies du paquet de composants) dans le logement à piles situé au bas de la télécommande.

10.2 Initialisation du système de contrôle

IMPORTANT : Avant d'initialiser le système de contrôle, retirez du foyer tout matériau d'emballage et tout matériau combustible.

NOTE: L'étape suivante initiera l'allumage de veilleuse en mode Manuel, où l'allumeur de veilleuse créera des étincelles de façon répétée. La veilleuse s'allumera si du gaz alimente le foyer.

1. Appuyez sur le bouton rouge (SW1) du module de contrôle IFC.
2. Le module de contrôle émettra trois (3) BIPS et/ou un voyant orange DEL (diode électroluminescente) s'allumera, indiquant qu'il est prêt à se synchroniser avec la télécommande.
3. Avant la fin d'un délai de (5) secondes, appuyer sur la touche ON/OFF de la télécommande. Le module IFC émettra (4) BIPS, indiquant que la commande de télécommande est acceptée et qu'il est réglé au code particulier de cette télécommande.
4. Appuyez à nouveau sur la touche ON/OFF de la télécommande. La veilleuse s'éteindra, indiquant que la télécommande a terminé d'exécuter sa tâche. Le système de contrôle est maintenant initialisé.
5. Pour faire fonctionner le foyer avec la télécommande, mettez l'interrupteur à bascule principal ON/OFF en position ON.

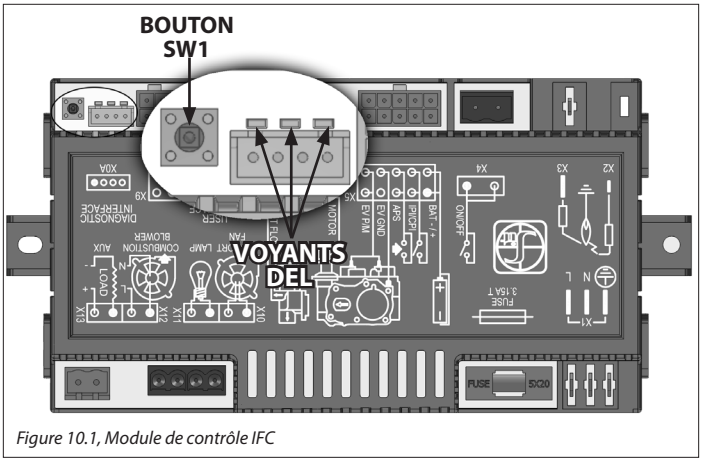

Figure 10.1, Module de contrôle IFC

10.3 Réinitialisation du système pour contrôle manuel

Lorsque le système de contrôle est en mode manuel, vous pouvez utiliser le brûleur seulement au réglage maximum («HI»).

1. Mettez l'interrupteur à bascule ON/OFF à la position OFF (situé sur le boîtier du module de contrôle).
2. Enfoncez le bouton rouge SW1 sur le module IFC, jusqu'à ce que le module IFC émette trois (3) BIPS et qu'un voyant orange DEL s'allume. Ceci indique que le module IFC est prêt à se synchroniser avec la télécommande.
3. Avant la fin d'un délai de cinq (5) secondes, réappuyez sur le bouton rouge SW1 du module IFC. La veilleuse s'allumera automatiquement.

- Pour allumer le brûleur principal, mettre l'interrupteur à bascule ON/OFF en position ON.
- Pour éteindre le brûleur principal, mettre l'interrupteur à bascule ON/OFF en position OFF. La veilleuse restera allumée même si le brûleur est éteint.

10.4 Redémarrage automatique de sécurité

- Ce système exécutera une commande d'arrêt automatique après un délai maximum de (24) heures d'allumage continu de la flamme de veilleuse. Ceci permet au système de vérifier que les dispositifs de sécurité fonctionnent correctement.
- Après avoir terminé cette séquence d'arrêt, le module de contrôle IFC exécutera à nouveau la plus récente commande.

10.5 Bloc-piles de secours

Le bloc-piles de secours est utilisé lors d'une coupure ou panne de courant. La durée de vie des piles du bloc-piles dépend de divers facteurs: qualité de piles, fréquence d'allumage, fréquence de modification du réglage de température au thermostat, etc.

- Lorsque les piles de secours sont faibles, un «double-bip» est émis par le module de contrôle IFC lorsqu'il reçoit une commande «ON/OFF» de la télécommande. C'est un avertissement de l'état de faible charge des piles de secours. Après ce double-bip d'avertissement, aucune commande ne sera acceptée jusqu'à ce que les piles soient remplacées.
- Lorsque les piles seront remplacées, un «bip» sera émis par le module de contrôle IFC dès qu'il sera mis sous tension.

10.6 Minuterie 7 jours du système de contrôle SIT

- Si votre système Proflame 2 est réglé à CPI (veilleuse à allumage continu) et que durant **7 jours consécutifs**, le brûleur n'a pas été allumé, la veilleuse s'éteindra. Ceci est un dispositif de sécurité standard du système SIT Proflame 2.
- Après avoir réactivé le mode CPI, la minuterie **7 jours** sera remise à zéro et recommencera à compter. Si au cours des **7 jours** suivants votre brûleur est rallumé, le système remettra la minuterie à zéro pour un autre délai de **7 jours.**
- Voir la section 10.9.3 Choix du mode d'allumage de veilleuse - Continu / Intermittent á la page 67 pour plus d'informations.

Comment vérifier si votre système est réglé en mode CPI:
L'écran LCD affichera l'icône du flocon de neige.

Pour choisir le mode d'allumage de veilleuse désiré:

1. Le système étant éteint (OFF), appuyez sur la touche Mode jusqu'à ce que s'affiche l'icône de réglage du mode CPI.
2. Appuyez sur la touche fléchée Haut pour activer le mode CPI.
3. Appuyez sur la touche fléchée Bas pour revenir au mode IPI (Intermittent Pilot Ignition ou Veilleuse à allumage intermittent). Un seul bip confirme que la commande est reçue.

Pour allumer l'appareil:

1. Le système étant éteint (OFF), appuyez sur la touche ON/OFF de la télécommande pour allumer l'appareil (ON).
   Un seul bip du module de contrôle IFC confirmera que la commande est reçue.

L'écran LCD de la télécommande affichera toutes les icônes actives, et le module IFC commencera la séquence d'allumage.

10.7 Séquence d'allumage du module IFC

Le module de contrôle IFC fera (2) essais d'allumage. Chaque essai d'allumage durera environ (60) secondes. Le temps d'attente entre ces deux essais est d'environ (35) secondes.

1. Le système étant éteint («OFF»), appuyez sur la touche ON/OFF de la télécommande.
2. Environ (4) secondes après avoir enfoncé la touche ON/OFF, le module IFC commencera à créer des étincelles. Le premier essai d'allumage durera environ (60) secondes.
3. S'il n'y a aucun allumage de flamme (redressement de courant) lors du premier essai d'allumage, le module IFC cessera de créer des étincelles durant environ (35) secondes.
4. Après ce délai, le module IFC commencera le deuxième essai d'allumage en créant des étincelles durant env. (60) secondes.
5. Si l'allumage est réussi au troisième essai, il y aura un délai de (60) secondes avant que le brûleur principal s'allume.
6. Si après un troisième essai il n'y a toujours pas d'allumage, le module IFC tombera en mode VERROUILLÉ et le voyant DEL rouge clignotera (3) fois par intervalles, jusqu'à ce que vous réinitialisiez le système (voir ci-dessous).

10.7.1 Réinitialisation du module IFC après verrouillage

10.7.1.1 Réinitialisation en utilisant l'interrupteur à bascule ON/OFF

1. Mettez l'interrupteur à bascule ON/OFF en position OFF.
2. Attendez environ (2) secondes et remettez l'interrupteur en position ON. La séquence d'allumage recommencera.

10.7.1.2 Réinitialisation en utilisant la touche ON/OFF de la télécommande :

1. Éteignez le système (à OFF) en appuyant sur la touche ON/OFF de la télécommande.
2. Après environ (2) secondes, ré-appuyez sur la touche ON/OFF de la télécommande. Le module IFC se réinitialisera et la séquence d'allumage recommencera.

10.7.1.3 Réinitialisation en éteignant et rallumant la flamme :

1. En réglage de flamme par télécommande, utilisez la touche fléchée Bas pour réduire et éteindre complètement la flamme (l'écran de télécommande indiquera alors OFF).
2. Attendez environ (2) secondes et enfoncez la touche fléchée Haut; la séquence d'allumage recommencera.

10.8 Indications de diagnostic additionnelles

Faible charge des piles de télécommande (< 4 Volts) :

- L'icône de Pile s'affichera à l'écran de la télécommande.
- Remplacez les piles.

Faible charge du bloc-piles de secours (< 4 Volts) :

- Le voyant DEL rouge clignotera une (1) fois par intervalles.
- Le module de contrôle IFC émet un faible double-bip lorsqu'il reçoit une commande ON/OFF de la télécommande.
- Remplacez les piles.

Condition d'erreur de flamme de la veilleuse :

- Le voyant DEL rouge clignote (2) fois par intervalles.
- Contactez votre détaillant si cette condition d'erreur survient.

Condition de verrouillage du système :

- Le voyant DEL rouge clignote (3) fois par intervalles.
- Vérifiez que l'alimentation de gaz est ouverte.
- Vérifiez que le détecteur de flamme n'est pas court-circuité.
- Suivez les instructions à la section 10.2 Initialisation du système de contrôle á la page 65.

TÉLÉCOMMANDE

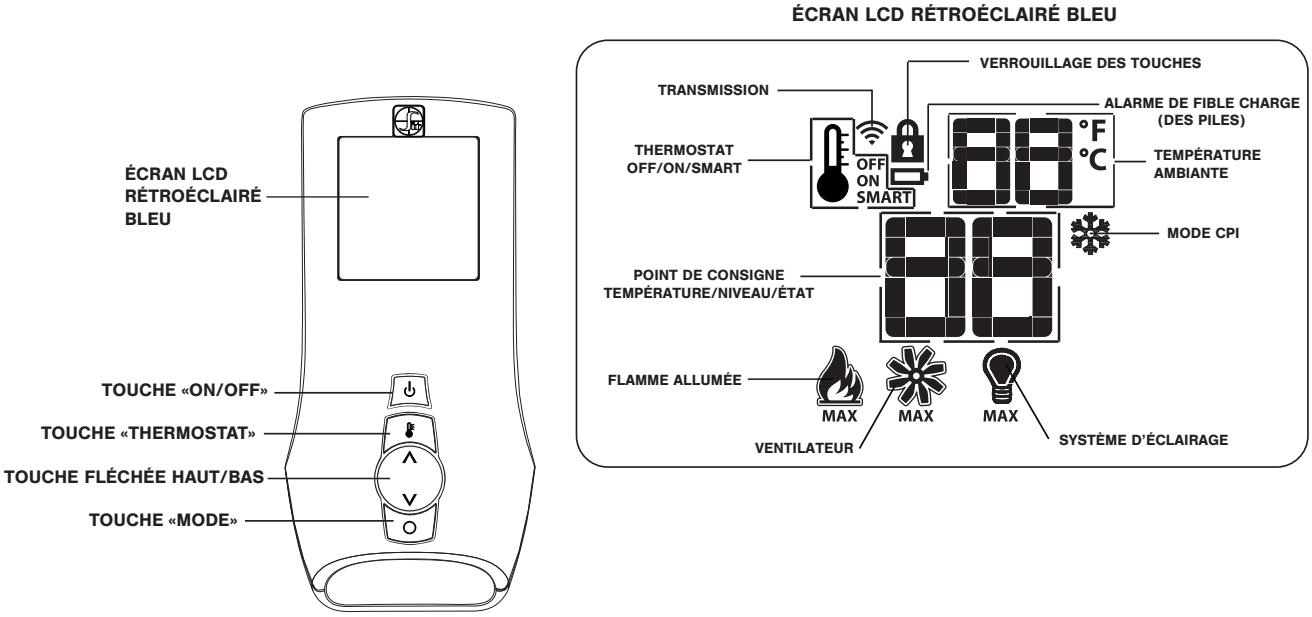

10.9 Fonctionnement de la télécommande

10.9.1 Réglage d'affichage de température

1. Le système étant en position OFF, appuyez en même temps sur la touche Thermostat et la touche Mode, pour passer des degrés Fahrenheit (F) aux degrés Celsius (C) (ou l'inverse).
2. Regardez l'écran LCD (à cristaux liquides) de télécommande pour vérifier que le symbole C ou F est visible, à droite de l'affichage de Température ambiante.

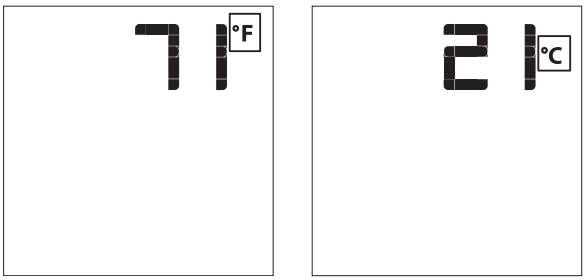

10.9.2 Verrouillage de la télécommande

Cette fonction verrouille les touches de la télécommande, pour empêcher toute utilisation non surveillée. L'icone du cadenas s'affichera à l'écran LCD, lorsque cette fonction est activée.

1. Pour activer ou désactiver le verrouillage de sécurité : Appuyez en même temps sur la touche Mode et sur la touche fléchée Haut.

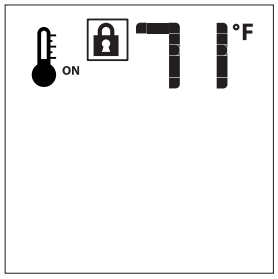

10.9.3 Choix du mode d'allumage de veilleuse - Continu / Intermittent

Ce système offre l'option d'une fonction de veilleuse à allumage continu (permanent). Ceci vous permet de passer du système d'allumage à étincelle au système d'allumage à veilleuse continue, lors de conditions météorologiques plus froides. En gardant la veilleuse continuellement allumée, la chambre de combustion reste chaude et un tirage est maintenu dans le conduit d'évacuation (cheminée), permettant au brûleur principal de s'allumer avec moins de perturbations dues aux courants d'air.

L'icône du flocon de neige est visible lors du réglage des modes IPI et CPI lorsque le système est éteint («OFF»). Pour choisir le mode d'allumage désiré de la veilleuse :

1. Le système étant éteint («OFF»), appuyez sur la touche Mode pour afficher l'indicateur de mode CPI.
2. Appuyez sur la touche fléchée Haut pour activer le mode CPI.
3. Enfoncez la touche fléchée Bas pour revenir au mode IPI (Veilleuse à allumage intermittent) (Intermittent Pilot Ignition). Un seul bip confirme que la commande est reçue.

Lorsque le système est allumé («ON») :

En mode IPI : l'icône du flocon de neige n'est pas visible à l'écran LCD.

En mode CPI : l'icône du flocon de neige est visible à l'écran LCD.

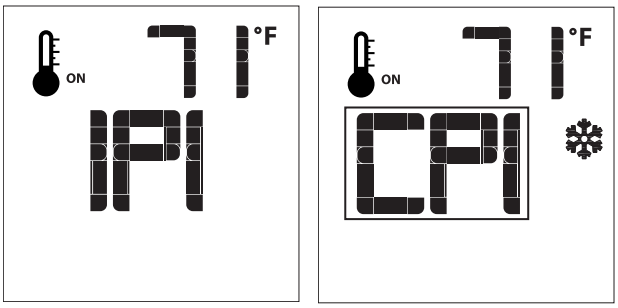

10.9.4 Pour allumer l'appareil

1. L'appareil étant éteint («OFF»), appuyez sur la touche ON/OFF de la télécommande pour allumer l'appareil («ON»).
   Un seul «bip» du module IFC confirmera que la commande est reçue.

L'écran LCD de la télécommande indiquera toutes les icônes actives, et le module IFC recevra la commande de commencer la séquence d'allumage.

10.9.5 Pour éteindre l'appareil

1. Le système étant allumé («ON»), appuyez sur la touche ON/OFF de la télécommande pour éteindre l'appareil («OFF»).
   Un seul «bip» du module IFC confirmera que la commande est reçue.

L'écran LCD de la télécommande affichera seulement la température ambiante avec l'indication des degrés (ºF ou ºC); le module IFC recevra la commande d'éteindre le brûleur de l'appareil.

10.9.6 Réglages de flamme avec la télécommande

Le système de contrôle comporte six (6) niveaux de flamme. Lorsque le mode de thermostat «SMART» est activé, le réglage manuel de hauteur de flamme est désactivé.

1. Le système étant allumé («ON») et le niveau de flamme au maximum, appuyez une fois sur la touche fléchée BAS pour réduire la hauteur de flamme d'un niveau à la fois, jusqu'à ce que la flamme soit complètement éteinte.
2. Appuyez une fois sur la touche fléchée HAUT pour augmenter la hauteur de flamme d'un niveau à la fois. Si la touche fléchée HAUT est enfoncée lorsque le système est à «ON» mais que la flamme est éteinte, la flamme s'allumera au réglage maximum («HI»).
3. Un seul «bip» confirmera que la commande est reçue.

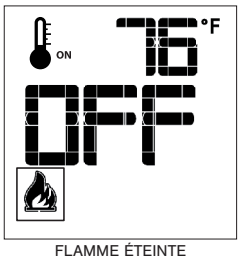

FLAMME ÉTEINTE

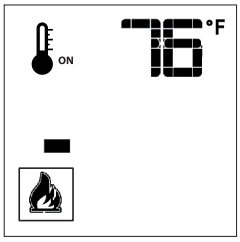

NIVEAU DE FLAMME «1»

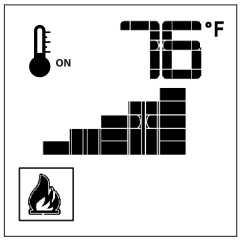

NIVEAU DE FLAMME «5»

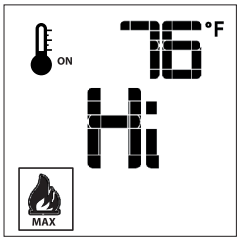

NIVEAU DE FLAMME MAXIMUM

10.9.6.1 Pour désactiver la modulation de flamme

1. Vérifier que les (3) piles AAA sont toutes installées dans le compartiment à piles de la télécommande.
2. Retirer (1) pile AAA.
3. Appuyer simultanément sur les touches «on/off» et «mode» et les maintenir enfoncées.
4. Réinsérer (1) pile AAA.
5. Tout en tenant encore enfoncée la touche «on/off», relâcher **SEULEMENT** la touche «mode».
6. Passer d'une icône à l'autre, jusqu'à ce que l'icône de «flamme» soit sélectionnée à l'écran. Avec la touche fléchée Haut/Bas, choisir 'OFF' pour désactiver (ou 'ON' pour activer).

10.9.7 Fonctions «Thermostat» de la télécommande

10.9.7.1 Thermostat ambiant

La télécommande peut fonctionner comme un thermostat ambiant. Le thermostat peut être réglé à la température désirée pour contrôler le niveau de confort dans une pièce.

Pour activer cette fonction :

1. Appuyez sur la touche Thermostat. L'écran LCD indiquera que le thermostat ambiant est activé («ON») et affichera le réglage de température demandé et l'icône du thermomètre.
2. Pour ajuster le réglage de température, appuyer sur les touches HAUT ou BAS jusqu'à ce que le réglage de température désiré s'affiche à l'écran LCD.

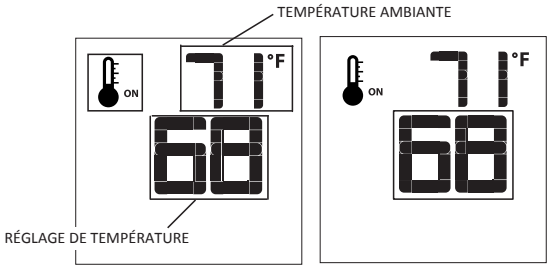

10.9.7.2 Thermostat intelligent (mode SMART)

La fonction Thermostat intelligent (SMART) ajuste la hauteur des flammes selon la différence entre le réglage de température demandé et la température ambiante réelle. Dès que la température ambiante «approche» de la température demandée, la fonction «Smart» commence à réduire et ajuster automatiquement la hauteur des flammes. Pour activer cette fonction :

1. Appuyez sur la touche Thermostat jusqu'à ce que le mot «SMART» apparaisse à droite de l'icône du thermomètre.
2. Pour ajuster le réglage de température, appuyer sur les touches HAUT ou BAS jusqu'à ce que le réglage de température désiré s'affiche à l'écran LCD.

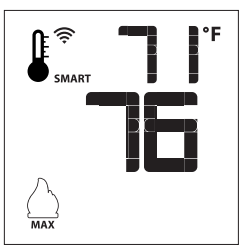

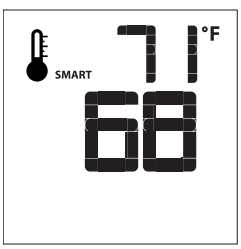

10.9.7.3 Désactiver la fonction thermostat sur la télécommande

La fonction thermostat de la télécommande peut être désactivée. Une fois désactivée, la télécommande permet encore les réglages de marche-arrêt du brûleur, de hauteur de flamme, de contrôle du ventilateur et du système d'éclairage. Pour désactiver cette fonction :

1. Vérifiez que les (3) piles AAA sont toutes installées dans la télécommande.
2. Retirez une (1) pile AAA.
3. Juste au moment de réinsérer la pile AAA, tenez enfoncée la touche Thermostat. L'icône du thermomètre ne s'affichera pas à l'écran LCD de la télécommande.
4. Pour réactiver le fonctionnement du thermostat, refaites la séquence ci-dessus. L'icône du thermomètre s'affichera à nouveau à l'écran de la télécommande.

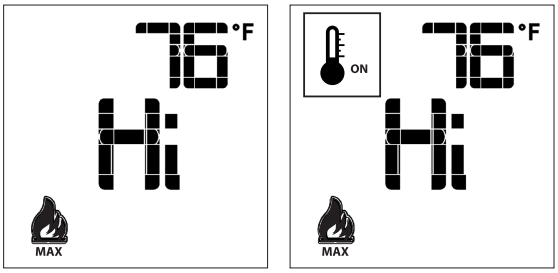

10.9.8 Réglage de vitesse de ventilateur (optionnel)

La vitesse de ventilateur(s) peut être réglée à six (6) niveaux. Un seul «bip» confirmera que la commande est reçue. Pour activer cette fonction :

1. Appuyez sur la touche Mode jusqu'à ce que l'icône du ventilateur s'affiche.
2. Utilisez les touches Haut ou Bas pour démarrer, arrêter ou régler la vitesse de(s) ventilateur(s).

En mode «Thermostat»: Lors de l'allumage du foyer, un délai automatique de cinq (5) minutes réchauffe le foyer avant de démarrer le(s) ventilateur(s) et le(s) faire fonctionner env. douze (12) minutes additionnelles, après que le foyer se soit éteint.

En mode «Manuel»: Le(s) ventilateur(s) fonctionne(nt) au réglage précédent. Dans ce mode, il n'y a aucun délai de démarrage ou d'arrêt de(s) ventilateur(s).

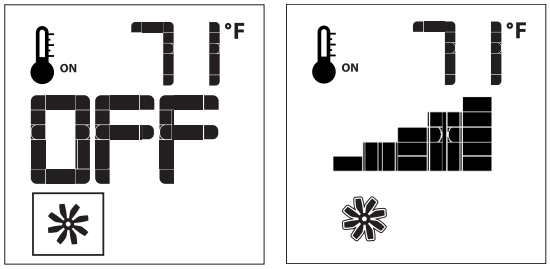

10.9.9 Kit d'éclairage Accent

L'intensité lumineuse du système d'éclairage peut être réglée à six (6) niveaux. Un seul «bip» confirmera que la commande est reçue.

1. Appuyez sur la touche Mode pour afficher l'icône de l'ampoule.
2. Appuyez sur les touches fléchées Haut ou Bas, pour ajuster l'intensité lumineuse du système d'éclairage.

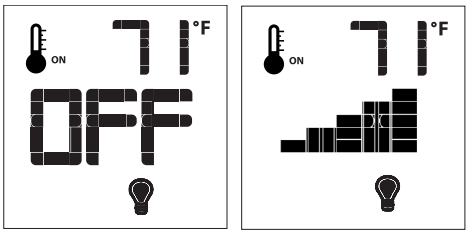

10.9.9.1 Pour désactiver la modulation du kit d'éclairage

1. Vérifier que les (3) piles AAA sont toutes installées dans le compartiment à piles de la télécommande.
2. Retirer (1) pile AAA.
3. Appuyer simultanément sur les touches «on/off» et «mode» et les maintenir enfoncées.
4. Réinsérer (1) pile AAA.
5. Tout en tenant encore enfoncée la touche «on/off», relâcher **SEULEMENT** la touche «mode».
6. Passer d'une icône à l'autre, jusqu'à ce que l'icône de «lampe» soit sélectionnée à l'écran. Avec la touche fléchée Haut/Bas, choisir 'CLR' pour désactiver (ou 'SET' pour activer).

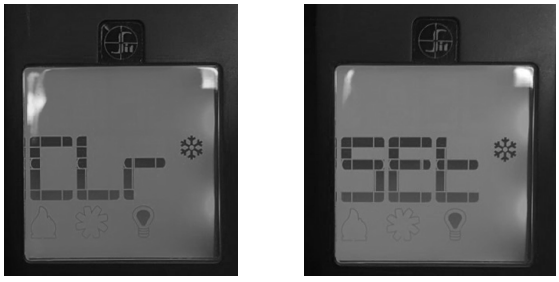

10.9.10 Détection de faible charge des piles (télécommande)

La durée de vie des piles de télécommande dépend de divers facteurs, incluant : qualité des piles, fréquence d'allumage, fréquence des modifications du réglage de température au thermostat, etc.

- Lorsque les piles de la télécommande sont faibles, l'icône de la pile apparaît à l'écran LCD, avant de perdre complètement la tension des piles.
- Cette icône disparaîtra lorsque vous installerez des piles neuves.

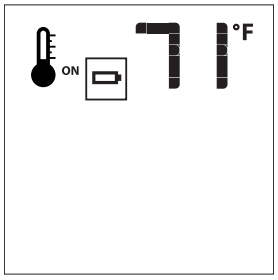

11.0 AJUSTEMENTS

11.1 Tests de pression

NOTE: Cet appareil et son robinet d'arrêt individuel doivent être débranchés de la tuyauterie d'alimentation de gaz lors des essais de pressurisation de tuyauterie si la pression d'essai est supérieure à ½ psi (3,5 kPa).

IMPORTANT: La valve de contrôle de gaz est munie de raccords de test pour mesurer les pressions au manifold (sortie) et à l'entrée. Le raccord marqué «OUT» sert à mesurer la pression de sortie. Le raccord marqué «IN» sert à mesurer la pression d'entrée.

11.1.1 Test de pression d'entrée

NOTE: Assurez-vous d'effectuer le test de pression d'entrée lorsque tous les autres appareils à gaz du bâtiment sont allumés ou au réglage maximum, pour obtenir des mesures de pression adéquates.

IMPORTANT : Si la pression d'entrée mesurée est trop haute ou trop basse, contactez votre fournisseur de gaz. La pression d'entrée de gaz doit être ajustée seulement par un technicien d'entretien qualifié en installations à gaz. Une basse pression peut causer un retard d'allumage.

1. Desserrer la vis du raccord de test de pression d'entrée («IN») en sens antihoraire. Voir (A) à la Figure 11.1.
2. Brancher le manomètre au raccord de test de pression en utilisant un tube ¼ po D.I.
3. Allumez la veilleuse et le brûleur. Vérifiez la pression au manomètre pour vous assurer qu'elle reste entre les réglages de pression minimum et maximum recommandés.
4. Éteignez le brûleur et la veilleuse.
5. Débranchez le tube avec manomètre et serrez la vis du raccord de test de pression d'entrée («IN») en sens horaire. La vis doit être vissée juste assez; ne la vissez pas trop serrée.
6. Rallumez la veilleuse et le brûleur. Ensuite, rebranchez le manomètre au raccord de test de pression d'entrée, pour vérifier que ce raccord est complètement étanche. Le manomètre ne devrait indiquer aucune pression.

11.1.2 Test de pression au manifold

1. Allumez la veilleuse.
2. Desserrez la vis du raccord de test de pression du manifold («OUT») en sens antihoraire. Voir (B) à la Figure 11.1.
3. Branchez le manomètre au raccord de test de pression en utilisant un tube de 1/4 po (6 mm) D.I.
4. Allumez le brûleur. Vérifiez la pression au manomètre.
5. Éteignez le brûleur et la veilleuse.
6. Débranchez le tube avec manomètre et serrez la vis du raccord de test de pression du manifold («OUT») en sens horaire, juste assez (sans trop la serrer).
7. Branchez le manomètre au raccord de test de pression du manifold pour vérifier qu'il est complètement étanche. Le manomètre ne devrait indiquer aucune pression lorsque la veilleuse et le brûleur sont allumés.

Tableau 11.1, Pressions d'entrée

Combustible	**Gaz naturel**	**Propane**
Alimentation de gaz	**Min - Max**	**Min - Max**
Raccord de pression d'entrée (A)	5 po - 10,5 po WC (1,25 - 2,62 kPa)	12 po - 13 po WC (2,99 - 3,24 kPa)

Tableau 11.2, Pressions de sortie

Combustible	**Gaz naturel**	**Propane**
Alimentation de gaz	**Réglages min - max («Low - High»)**	**Réglages min - max («Low - High»)**
Raccord de pression du manifold (B)	1,1 po - 3,8 po WC (0,27 - 0,95 kPa)	2,9 po - 11 po WC (0,72 - 2,74 kPa)

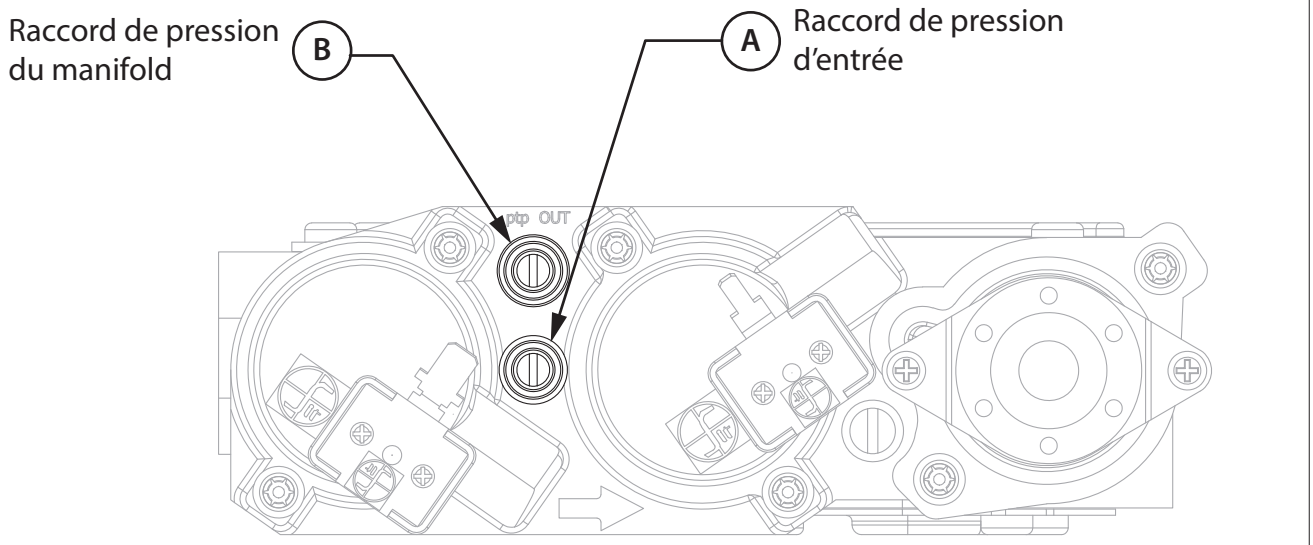

Figure 11.1, Raccords de test pression de valve de contrôle de gaz

11.2 Réglage de flammes du brûleur

ATTENTION: Pour éviter des blessures ou dommages matériels, laissez refroidir le foyer avant d'effectuer des réglages.

L'apparence et les caractéristiques des flammes du brûleur sont affectées par l'altitude, la qualité du combustible, la configuration du conduit d'évacuation et d'autres facteurs. Après l'installation, cet appareil peut nécessiter des réglages additionnels pour obtenir l'apparence des flammes et l'aspect visuel désirés.

11.2.1 Venturi du brûleur

AVERTISSEMENT: Le réglage du venturi doit être effectué seulement par un technicien d'entretien qualifié.

NOTE: Le réglage du venturi (obturateur d'air) du brûleur ont été préréglés par le fabricant. Voir le Tableau 11.3.

En allumant ce foyer pour la première fois, les flammes des brûleur seront bleues. Durant les 15 premières minutes de fonctionnement, les flammes passeront graduellement à la couleur jaune désirée. Si les flammes restent bleues ou deviennent orange foncé avec des signes de suie (pointes noires), le réglage d'ouverture du venturi peut nécessiter un ajustement.

Le fait de réduire l'ouverture du venturi vous donnera la couleur de flamme jaune désirée, mais cela peut causer des dépôts de suie sur la vitre. Un venturi plus ouvert produira une flamme bleue plus courte qui peut sautiller du brûleur.

11.2.1.1 Réglage du venturi

IMPORTANT: De légers réglages d'ouverture du venturi produiront un effet important. Ajustez-les graduellement (très peu à la fois), jusqu'à ce que vous obteniez l'apparence de flammes désirée.

1. Retirez l'écran pare-étincelles, le couvercle d'accès à valve de contrôle de gaz et vitre (avec cadre).
2. Retirez les braises décoratives en périphérie (avant et arrière) du brûleur, et retirez les braises décoratives sur le brûleur.
3. Retirez le plateau à braises et le brûleur (4 vis au total). Retirez le tube à venturi d'orifice du brûleur et sortez-le du foyer.
4. Desserrer la vis du venturi et ajuster le venturi tel que requis.
5. Resserrer les vis.
6. Réinstallez tous les composants retirés précédemment.

Tableau 11.3, Ouverture du venturi (préréglés par le fabricant)

Combustible	Ouverture
Gaz naturel	1/8 po (3 mm)
Propane	1/4 po (6 mm)

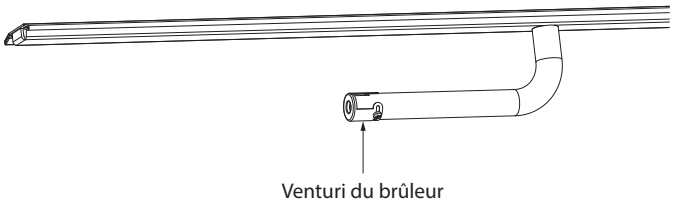

Figure 11.2, Venturi du brûleur

Tableau 11.4, Ajustment du venturi du brûleur

Couleur de flamme	Cause	Solution
Flammes orange foncé, pointes noires	Venturi trop fermé	Ouvrir un peu plus le venturi
Flammes bleues et courtes	Venturi trop ouvert	Fermer un peu plus le venturi
Flammes sautillantes («ghosting»)	Pression de gaz trop élevée	Vérifier le paramètres de manomètre Venturi trop ouvert

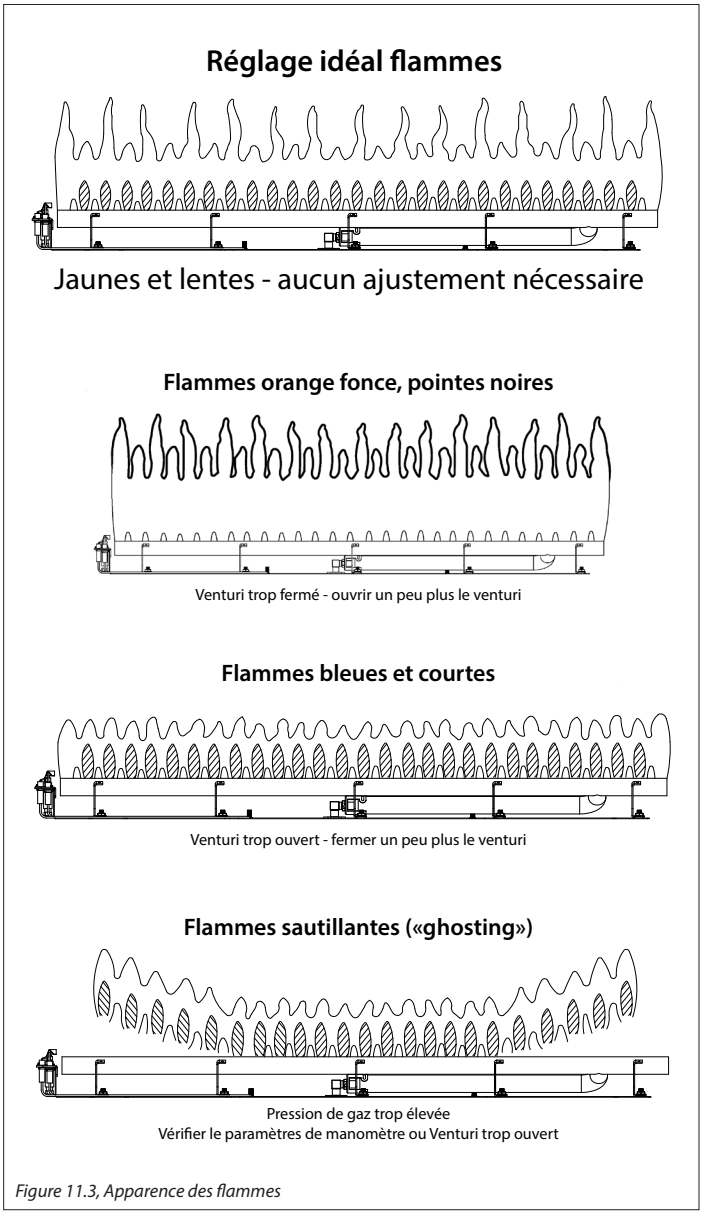

Figure 11.3, Apparence des flammes

11.2.2 Restricteur d'évacuation (après l'installation)

AVERTISSEMENT: Pour éviter des blessures ou dommages matériels, laissez refroidir le foyer suffisamment avant d'effectuer des réglages.

AVERTISSEMENT: Une installation inadéquate du conduit d'évacuation peut créer un problème de flammes sautillantes ou de «ghosting» (flammes disparaissant et réapparaissant de façon aléatoire). Après le réglage du restricteur d'évacuation, vérifiez visuellement l'apparence des flammes pour vous assurer que tout fonctionne correctement.

Les terminaisons verticales peuvent créer des flammes actives et très compactes. Si ce n'est pas l'apparence souhaitée, une plaque de restriction peut devoir être installée après l'installation du conduit d'évacuation. L'accès à la sortie d'évacuation du foyer peut se faire par le déflecteur du foyer. Laissez chauffer le foyer 15 minutes avant d'effectuer un ajustement quelconque au restricteur d'évacuation.

À l'expédition, tous les anneaux internes de la plaque de restriction sont intacts. Deux (2) de ses anneaux internes doivent être enlevés. N'installez pas la plaque de restriction avec ces (2) anneaux internes.

Tableau 11.5, Directives de réglage de la plaque de restriction

Apparence des flammes	Problème de tirage	Solution
Flammes courtes et vacillantes	Tirage excessif Pas assez de restriction	Ajouter la plaque de restriction
Flammes sautillantes ou «ghosting»*	Tirage insuffisant	Retirez la plaque de restriction

*Si le problème de flammes sautillantes ou ghosting continue après avoir retiré la plaque de restriction et avoir vérifié que l'installation du conduit d'évacuation est correcte, fermez l'alimentation de gaz et appelez un technicien d'entretien qualifié.

11.2.2.1 Installation de la plaque de restriction

1. Retirez l'écran pare-étincelles, le couvercle d'accès et le cadre vitré.
2. Repérez le couvercle d'évacuation et retirez-le (4 vis).
3. Pliez les languettes de la plaque de restriction (fournie dans le paquet de composants) à un angle d'environ 80°. Ceci permettra de la maintenir en place lorsque la plaque de restriction sera insérée dans la buse d'évacuation.
4. Retirez tous les anneaux internes de la plaque de restriction.
5. Insérez la plaque de restriction dans la buse d'évacuation de 5 po (127 mm), avec les languettes pointant vers le bas.
6. Réinstallez le cadre vitré, le couvercle d'accès et l'écran pare-étincelles.

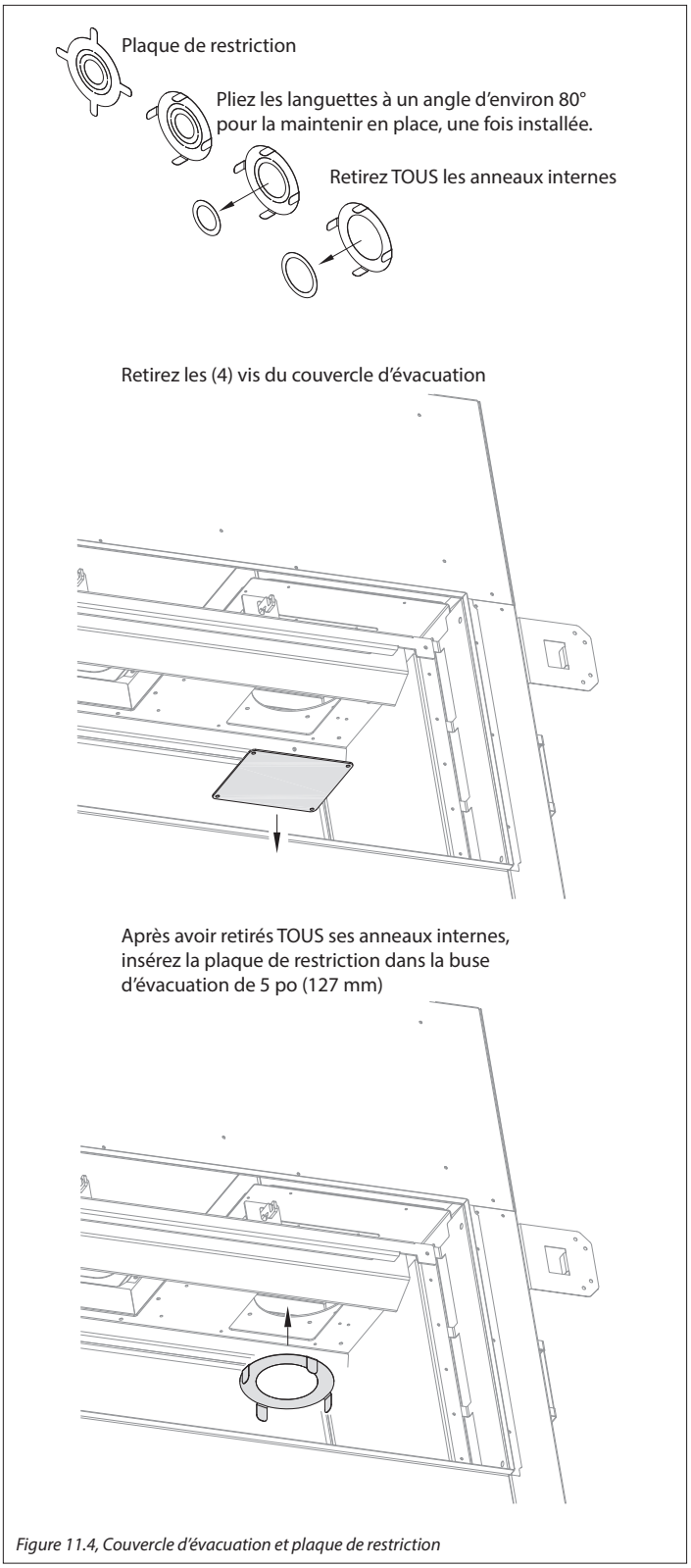

Figure 11.4, Couvercle d'évacuation et plaque de restriction

12.0 DÉPANNAGE

ATTENTION: LE DÉPANNAGE DOIT ÊTRE EFFECTUÉ PAR UN TECHNICIEN QUALIFIÉ.

Avant d'effectuer les étapes de ce guide de dépannage :

- Vérifier que l'alimentation électrique 120 V c.a. au module de contrôle est adéquate.
- Vérifier que des piles neuves sont bien installées (sens de polarité) dans la télécommande et le bloc-piles du module de contrôle.
- Vérifier que toutes les connexions entre les faisceaux de câble et les composants du système sont correctes et fonctionnelles.
- Vérifier que le lien de communication est établi entre la télécommande et le module IFC.
- Vérifier que la pression de gaz à l'entrée est conforme à la pression d'entrée recommandée. Au besoin, ajuster le régulateur de pression de l'alimentation de gaz.

Problème	Cause	Solution
La veilleuse ne s'allume pas	Alimentation électrique interrompue ou déconnectée.	Rétablir l'alimentation électrique au foyer ou utiliser le bloc-piles de secours. Vérifier que les piles sont complètement chargées, si le bloc-piles de secours est utilisé comme source de courant.
	Câblage déconnecté.	À partir du schéma de câblage de ce manuel, vérifier que tous les câbles sont connectés correctement et les connexions bien serrées.
	L'alimentation de gaz est fermée.	Vérifier les robinets d'arrêt éloignés du foyer. Généralement il y a un robinet d'arrêt près de la conduite de gaz principale. Il peut y avoir plus d'un (1) robinet d'arrêt entre le foyer et la conduite de gaz principale.
La veilleuse ne reste pas allumée	Réservoir de propane vide.	Vérifier le réservoir de propane. Remplir, si nécessaire.
	Basse pression de gaz.	Consulter un plombier ou le fournisseur de gaz. Une basse pression peut être causée par : canalisation pliée, tuyau de diamètre trop étroit, ou pression trop basse de la conduite de gaz principale.
	Mauvais contact entre la flamme de la veilleuse et le détecteur de flamme (à redressement) de l'ens. de veilleuse.	Au besoin, ajuster la vis de réglage de flamme de la veilleuse, sur la valve de contrôle de gaz.
	Vis de réglage de veilleuse pas étanche.	Sceller la vis de réglage de la veilleuse. Ne pas trop la serrer.
La flamme de veilleuse est toujours allumée ou ne s'éteint pas	Système de contrôle réglé au mode d'allumage «CPI» (continu)	Régler le système de contrôle au mode d'allumage «IPI» (intermittent).
La flamme du brûleur principal ne s'allume pas	L'interrupteur à bascule ON/OFF est positionné à OFF.	Positionner l'interrupteur à bascule à ON.
	L'alimentation de gaz est fermée.	Vérifier la présence de plusieurs robinets d'arrêt sur la conduite d'alimentation de gaz. Vérifier que l'alimentation de gaz est ouverte.
	Basse pression de gaz.	Consulter un plombier ou le fournisseur de gaz. Vérifier le réservoir de propane. Remplir, si nécessaire.
	Câble déconnecté ou connexion incorrecte.	Vérifier s'il y a un câble déconnecté, défectueux ou connecté au mauvais endroit.
	L'orifice du brûleur principal est bouché (ou obstrué).	Retirer ce qui bouche (ou obstrue) l'orifice du brûleur.
	Problème de flamme de veilleuse.	Vérifier que la flamme de veilleuse est correctement dirigée pour allumer le brûleur. Voir le dépannage des problèmes de veilleuse et/ou de flamme de veilleuse (ci-dessus).
	La télécommande ne fonctionne pas correctement.	Remplacer les piles.
	Aucune demande de chauffage.	Pour créer une demande de chauffage, le thermostat doit être réglé à une température plus haute que la température ambiante.
	Thermostat déconnecté, fonction thermostat désactivée et/ou télécommande éteinte (à OFF).	Connecter le thermostat, activer le fonctionnement du thermostat (fonctions Thermostat ambiant ou Thermostat intelligent [SMART]), et/ou vérifier que la télécommande est allumée («ON»).

Problème	Cause	Solution
La veilleuse et le brûleur s'éteignent après avoir fonctionné	Réservoir de propane vide.	Vérifier le réservoir de propane. Remplir, au besoin.
	La fenêtre vitrée n'est pas installée correctement.	Voir la section 8.1 Vitre (avec cadre) á la page 57.
	Installation incorrecte du chapeau de cheminée.	Ajuster, tel que requis.
	Chapeau de cheminée bouché (ou obstrué).	Retirer les débris, tel que requis.
	Gaz d'évacuation fuyant par le tuyau d'évacuation interne et refluant dans la chambre de combustion.	Vérifier la présence de fuites, et réparer au besoin.
	Tirage excessif.	Restriction insuffisante du conduit d'évacuation. Peut nécessiter l'installation du restricteur d'évacuation.
Dépôts de suie sur la vitre	Position incorrecte des braises de verre (ou autre média du brûleur)	Voir la section 8.2 Installation des lits de braise - sur le brûleur et en périphérie á la page 58.
	Réglage incorrect du venturi.	Il faut parfois ouvrir légèrement le venturi pour laisser passer plus d'air dans le mélange de gaz. Voir la section 11.2.1 Venturi du brûleur á la page 71.
	Installation incorrecte du chapeau de cheminée.	Ajuster, si nécessaire.
	Chapeau de cheminée bouché (ou obstrué).	Retirer les débris, tel que requis.
Flammes bleues et sautant du brûleur	Réglage incorrect du venturi.	Il faut parfois ouvrir légèrement le venturi pour laisser passer plus d'air dans le mélange de gaz. Voir la section 11.2.1 Venturi du brûleur á la page 71.
	Installation incorrecte du chapeau de cheminée.	Ajuster, si nécessaire.
	Obstructions ou fuites du système de cheminée.	Vérifier la présence de fuites du conduit d'évacuation ou de débris obstruant le chapeau de cheminée. Réparer le conduit d'évacuation ou retirer les débris du chapeau de cheminée.
Aucune réaction aux commandes	Les piles de la télécommande ou du module de contrôle IFC (bloc-piles) sont faibles.	Remplacez les piles.
	Aucune communication entre la télécommande et le module IFC.	Reprogrammer la télécommande avec le module IFC.
	Le nombre maximal d'échecs d'allumage ou de restauration de flamme a été atteint.	Réinitialiser le module de contrôle IFC.

13.0 ENTRETIEN

ATTENTION: L'installation et les réparations doivent être faites par un technicien d'entretien qualifié. Cet appareil doit être inspecté avant le premier feu, par un technicien d'entretien qualifié. Cet appareil doit être inspecté au moins une fois par an, par un technicien d'entretien qualifié. Le compartiment sous la chambre de combustion doit être nettoyé au moins une fois par an. Un nettoyage plus fréquent peut être requis s'il y a excès de poussières (dues aux tapis, literies, etc.). Il est important de garder propres les compartiments de contrôle, les brûleurs et les passages de circulation d'air de l'appareil. Utilisez un aspirateur pour nettoyer tous les composants.

13.1 Chambre de combustion

Effectué par : Personnel d'entretien qualifié
Fréquence : Annuellement
Action :

- Retirer et nettoyer à l'aspirateur tout débris de la chambre de combustion.
- Inspecter et actionner les loquets inférieurs. Vérifier que les loquets ne sont pas obstrués et qu'ils fonctionnent bien. Les poignées doivent être sous la tension du ressort et aussi pouvoir être actionnées librement.

13.2 Ventilateur (optionnel)

ATTENTION : Étiquetez les câbles avant de les déconnecter pour l'entretien des contrôles. Une erreur de câblage peut causer un fonctionnement inadéquat et dangereux. Après l'entretien, vérifiez que tout fonctionne correctment.

Effectué par : Personnel d'entretien qualifié
Fréquence : Tous les 6 mois
Action :

- Débrancher le ventilateur de l'alimentation électrique, et nettoyer avec un aspirateur.
- Les roulements de ventilateur (scellés) n'exigent aucune lubrification.

13.3 Conduits de cheminée

NOTE: Tout conduit d'évacuation/prise d'air démonté doit être réinstallé selon les instructions d'installation. Voir La section 7.0 Conduit d'évacuation á la page 50.

Effectué par : Personnel d'entretien qualifié
Fréquence : Annuellement
Action :

- L'inspection des conduits de cheminée (évacuation/prise d'air) est exigée.
- Aucun passage d'air de combustion ou de ventilation ne doit être obstrué.

13.4 Fenêtre vitrée

ATTENTION: N'utilisez pas cet appareil si la vitre est retirée, fissurée ou cassée. Utiliser des gants protecteurs pour manipuler tout composant de vitre cassé ou endommagé.

AVERTISSEMENT: Ne pas égratigner ou frapper la vitre. N'utilisez pas de produits nettoyants abrasifs. NE PAS nettoyer la vitre lorsqu'elle est chaude. N'UTILISER AUCUN MATÉRIAU DE SUBSTITUTION.

IMPORTANT: Tout écran pare-étincelles, barrière ou garde de sécurité retiré pour l'entretien doit être réinstallé avant d'utiliser l'appareil.

Effectué par : Propriétaire
Fréquence : Annuellement
Action :

- Préparer un espace de travail suffi samment large pour installer la vitre et le cadre de la porte en plaçant un chiffon sur une surface plate et stable.
- Retirer l'écran pare-étincelles et la vitre (avec cadre).
- Nettoyez la vitre au moyen d'un nettoyant non abrasif avec un chiffon.
- Réinstallez la vitre (avec cadre) et l'écran pare-étincelles.

Effectué par : Personnel d'entretien qualifié
Fréquence : Annuellement
Action :

- Nettoyer la fenêtre vitrée avec un nettoyant adéquat pour vitre de foyer en utilisant un chiffon doux. N'utilisez aucun nettoyant abrasif. Veiller à ne pas égratigner la vitre en la nettoyant.
- Vérifier que la vitre ne porte aucune égratignure.
- Vérifier que la vitre (avec cadre) est bien intacts et non endommagés.
- Remplacer l'ensemble de vitre et cadre (Pièce n° 701-019T) si nécessaire.
- L'ensemble de vitre et cadre (Pièce n° 701-019T) doit être remplacé comme unité complète, tel que fourni par Hussong Mfg. Co.

13.5 Système de brûleur et veilleuse

L'ensemble de brûleur peut être retiré pour faciliter l'accès. Voir la section 8.3 Retrait et installation du panneau de contrôle á la page 59.

Effectué par : Personnel d'entretien qualifié

Fréquence : Annuellement

Action :

- Nettoyer à l'aspirateur tous les composants du système de brûleur.
- Vérifier la présence de fuite à tous les composants accessibles du circuit de gaz, tels que : raccords, tuyaux, tubes et autres composants.
- Vérifier le fonctionnement du système de sécurité d'allumage de flamme de la veilleuse ou dispositif de redressement du courant. Inspecter visuellement les flammes de la veilleuse, une fois allumée.
- Inspecter et vérifier que le brûleur s'allume moins de (4) secondes après l'ouverture d'alimentation principale de la valve de contrôle de gaz. Vérifier tout câblage incorrect ou défectueux, et corriger ou remplacer au besoin. Inspecter les ouvertures d'air primaire et vérifier qu'aucun des trous du plateau du brûleur n'est bouché, surtout près de la veilleuse.
- Vérifier visuellement le patron et l'apparence des flammes du brûleur allumé. Les flammes doivent être stables, sans sautiller, vaciller ni changer d'intensité (une flamme qui disparaît et réapparaît aléatoirement est un problème de «ghosting» dangereux).
- Tester et chronométrer le temps de réponse aux échecs d'allumage du système de sécurité d'allumage. Celui-ci doit mettre le système hors tension avec arrêt de sécurité dans un délai maximal de (30) secondes.

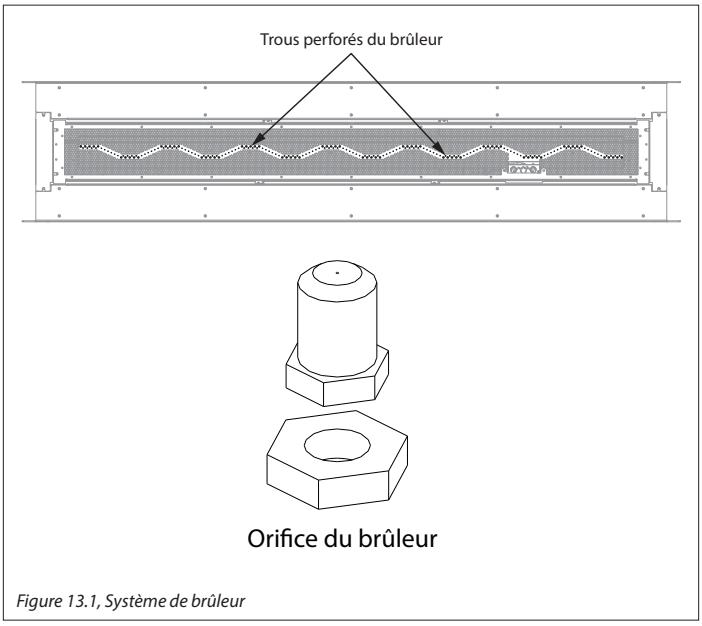

Figure 13.1, Système de brûleur

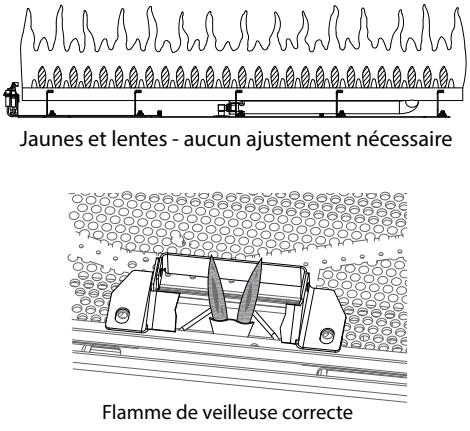

Figure 13.2, Apparence des flammes du brûleur et de la veilleuse

14.0 LISTE DES PIÈCES DE RECHANGE

Les pièces de rechange sont disponibles chez votre détaillant local. Contactez-le pour connaître la disponibilité et les prix.

PANNEAU DE CONTRÔLE ET PIÈCES			
Panneau de contrôle - Gaz naturel	CWST-170	Orifice de veilleuse nº .014LP - Propane	700-114
Panneau de contrôle - Propane	CWST-171	Moteur pas-à-pas (de valve de gaz) - Gaz naturel	700-504
Valve de contrôle IPI (SIT) - Gaz naturel	700-567	Moteur pas-à-pas (de valve de gaz) - Propane	700-504-1
Valve de contrôle IPI (SIT) - Propane	700-567-1	Conduite de gaz flexible 36 po - Noir	700-236B
Module de contrôle IFC Proflame 2	700-759	Conduite de gaz flexible - Raccord valve-à-brûleur	700-226F
Faisceau de câbles du module de contrôle IFC	700-653	Orifice de brûleur nº 34 - Gaz naturel	700-234
Antenne externe Proflame 2 IFC	700-ANT	Orifice de brûleur nº 51 - Propane	700-251
Ensemble de veilleuse - Gaz naturel	900-064A	Kit de conversion au Gaz naturel	NCK-CW50-SPB
Ensemble de veilleuse - Gaz propane (GPL)	900-064A-1	Kit de conversion au Propane	LCK-CW50-SPB
Télécommande (Émetteur)	700-408	Tube du Brûleur	CWST-035
Orifice de veilleuse nº .023NG - Gaz naturel	700-123	Le plateau à braises	CWST-350

VITRE ET JOINT DE VITRE	
Vitre avec joint, 51-3/4 po x 15-3/20 po	701-019T
Joint d'étanchéité pour vitre, 1-1/8 po avec adhésif	900-006
Cadre de rechange («Replacement Valance») - face d'accès	CWST-005F
Cadre de rechange («Replacement Valance») - face fixe	CWST-005B

ÉCRAN PARE-ÉTINCELLES	
Ensemble d'écran pare-étincelles	CWST-ES

KIT DE VENTILATEUR	
Kit de ventilateur	CWST-028

KIT D'ECLAIRAGE	
Kit d'éclairage	600-TLK
Ampoule halogène 20 Watts, 120 Volts	600-676

COMPOSANTS ADDITIONNELS	
5 po Restricteur d'évacuation	900-086
Robinet manuel d'arrêt de gaz	700-203
Shelf Application Kit (shelf enclosure framing applications only)	CWST-SAK

Hussong Manufacturing Co., Inc.
P.O. Box 577
204 Industrial Park Drive
Lakefield, MN 56150-0577
USA
CLW-ST

GARANTIE À VIE LIMITÉE

COUVERTURE DE GARANTIE :

Hussong Manufacturing Company, Inc. (Hussong Mfg.) garantit que cet appareil à gaz Kozy Heat est exempt de défaut de pièce ou de fabrication, à compter de la date de vente à l'acheteur initial, et tel qu'inspecté par le fabricant en date de fabrication. L'enregistrement de votre appareil n'exige aucun envoi de document à Hussong Mfg. Veuillez conserver votre preuve d'achat indiquant la date d'achat, le numéro de série et le modèle de votre appareil, pour toute réclamation de garantie future.

SI vous décelez un défaut durant la période de garantie, contactez votre détaillant autorisé dans un délai de 30 jours pour les réparations sous garantie.

30 jours : Pièces et main-d' œuvre*

- Peinture
- Ampoules de lampe
- Joints d'étanchéité
- Braises de verre et plateau à braises

Année 1 : Pièces et main-d' œuvre

Toutes les pièces et matériaux, exceptés les items indiqués dans la garantie de 30 jours et toute exclusion ou limitation applicable.

**** Hussong Mfg. émettra un remboursement de main-d'œuvre au détaillant autorisé seulement. Hussong Mfg. n'assumera aucun frais encouru résultant de travaux effectués par un fournisseur de services non autorisé, sans autorisation préalable.***

Années 2 - À vie : Pièces seulement

- Chambre de combustion
- Échangeur de chaleur
- Bûches
- Tubes (ou plateau) de brûleur
- Caisson externe (bloc-foyer)
- Écran(s) thermique(s)
- Panneau vitré de façade (choc thermique seulement)
- Panneaux réfractaires internes (sauf panneaux d'émail ou verre)

EXCLUSIONS ET LIMITATIONS :

1. Cet appareil doit être installé par un installateur ou technicien d'entretien qualifié et autorisé. Il doit être installé, utilisé et entretenu en tout temps conformément aux instructions du manuel d'utilisation, sinon la garantie sera annulée.
2. Cette garantie n'est pas transférable et n'est valide que pour l'acheteur initial seulement.
3. Cette garantie exclut l'usure normale de l'appareil, correspondant à l'usure survenant après un certain temps d'utilisation normale.
4. La décoloration et une légère expansion/contraction ou un déplacement de pièce mineur entraînant un bruit, sont normaux et non un défaut.
5. Le retrait du numéro de série et/ou de l'étiquette d'homologation de l'appareil, ou l'altération quelconque de l'appareil, annuleront automatiquement la garantie.
6. La garantie sera automatiquement annulée si l'appareil subit une période prolongée d'immersion dans l'eau ou d'humidité ou de condensation. Toute pièce d'appareil endommagée par l'eau ou des intempéries dues (entre autres) à l'installation inadéquate du système de cheminée, annulera aussi la garantie.
7. Cette garantie ne couvre pas les problèmes liés à l'installation et à l'utilisation, tels que : conditions environnementales, proximité d'arbres, de bâtiments, de collines ou de montagnes, ventilation ou évacuation inadéquate, trajet de cheminée excessif, ou pressions d'air négatives causées par des systèmes mécaniques.
8. Cette garantie ne couvre pas les composants de cheminée et autres accessoires non fournis par Hussong Mfg. et utilisés conjointement à l'installation de cet appareil.
9. Cette garantie ne couvre aucun dommage aux surfaces ou accessoires plaqués (si applicable), causé par des égratignures, des empreintes de doigts, des objets ayant fondu, ou autre marque permanente due à l'utilisation de produits nettoyants.
10. Il est expressément convenu et entendu que cette garantie est la responsabilité exclusive de Hussong Mfg. et qu'elle constitue le recours exclusif de l'acheteur pour tout composant défectueux de l'appareil. Hussong Mfg. ne peut être tenue responsable d'aucun dommage causé par cet appareil, ni d'aucun frais de matériau ou autre. Cette garantie ne couvre aucun dommage indirect ou consécutif. Dans certaines juridictions (provinces ou États), l'exclusion des dommages indirects ou consécutifs peut ne pas s'appliquer. Hussong Mfg. ne peut être tenue responsable de garanties implicites et cette garantie remplace toutes garanties précédentes.
11. Cette garantie à vie limitée est la seule garantie accordée par Hussong Mfg. Le fabricant décline ainsi toute autre garantie, explicite ou implicite, que le détaillant (ou distributeur) pourrait accorder à l'acheteur. Le recours de l'acheteur est donc explicitement limité aux garanties exposées dans le présent document.
12. Toute pièce réparée ou remplacée durant la période de garantie limitée, sera garantie selon les termes de la garantie limitée, pour une période ne dépassant pas la portion de période non utilisée (résiduelle) de la garantie limitée initiale.
13. Toute pièce de remplacement réparée après la période de garantie inclura une couverture de garantie de 90 jours de cette pièce.
14. Hussong Mfg. peut exiger que la pièce défectueuse soit retournée en utilisant un numéro de retour de marchandise pré-autorisé (RGA) ou une photo du composant défectueux. L'absence de photo ou d'un numéro de retour de marchandise pré-autorisé (RGA) pourra entraîner le refus de la réclamation.
15. Cette garantie ne couvre pas la capacité de l'appareil à chauffer les espaces désirés, car il y a beaucoup de facteurs qui peuvent affecter la performance de chauffage de chaque habitation. Le client doit tenir compte du lieu d'installation de l'appareil, de la dimension des espaces à chauffer, du design du bâtiment, des conditions environnementales, de l'isolation thermique et de l'étanchéité du bâtiment.
16. Hussong Mfg. se réserve le droit de faire, en tout temps et sans préavis, des